Эксплуатация, детали

Электрические безвоздушные распылители

3A6510A

RU

Для мобильного безвоздушного распыления архитектурных покрытий и красок. Только для профессионального использования. Оборудование не одобрено для использования во взрывоопасных средах или опасных зонах.

Модели 490/495/595/395EU:
Максимальное рабочее давление 22,8 МПа (228 бар, 3300 фунтов на кв. дюйм)
Дополнительную информацию о моделях см. на стр. 3.

Важные инструкции по технике безопасности

Прочтите все предупреждения и инструкции в настоящем руководстве, сопутствующих руководствах и на устройстве перед началом эксплуатации Ознакомьтесь с органами управления и надлежащим порядком использования оборудования. Сохраните эти инструкции.

Сопутствующие руководства
Пистолет – 3A6285 (Contractor PC) **Насос – 334599**

Используйте только оригинальные запасные детали от компании Graco.
Применение запасных деталей сторонних производителей может повлечь за собой аннулирование гарантии.

Содержание

Модели 3
Предупреждения 4
Идентификация компонентов оборудования 8
Модели на стойке 8
Модели Lo-Boy 9
Модели Hi-Boy 10
Заземление 11
Требования к электропитанию 11
Удлинительные шнуры 11
Емкости 11
Процедура сброса давления 12
Настройка 13
Запуск 16
Эксплуатация 18
Установка распылительного наконечника 18
Распыление 18
Устраните засорение распылительного наконечника. 19
Очистка 20
Приложение BlueLink™ 23
Включение или выключение BlueLink 23
Техническое обслуживание 24
Поиск и устранение неисправностей 25
Механические компоненты, поток жидкости 25
Электрическое оборудование 28
Распылители на стойке 490/495/395EU 37
Спецификация деталей распылителей на стойке 490/495/395EU 39
Распылители Lo-Boy 490/495/595 40
Спецификация деталей распылителей Lo-Boy 490/495/595 42
Распылители Hi-Boy 490/495/595/395EU 43
Спецификация деталей распылителей Hi-Boy 490/495/595/395EU 45
Вспомогательные принадлежности и наклейки 46
Блок управления 47
Спецификация деталей блока управления 48
Схемы электрических соединений 50
110/120V 50
230V 51
Технические характеристики 52
Стандартная гарантия компании Graco 55

Модели

	В перем. тока	Модель	Монтаж на стойке	Lo-Boy	Hi-Boy
c ETL us LISTED Intertek 110474 Сертифицировано в соответствии со стандартами CAN/CSA C22.2 № 68 Соответствует UL 1450	120 США	Ultra MAX II 490 PC Pro	17E852	17E853	17E854
		Ultimate MX II 490 PC Pro	826243	826244	826245
		Ultra MAX II 495 PC Pro	17E855	17E856	17E857
		Ultimate MX II 495 PC Pro	826246	826247	826248
		Ultra MAX II 595 PC Pro		17E858	17E859
		Ultimate MX II 595 PC Pro		826249	826250
	100 Япония/ Тайвань	Ultra MAX II 490 PC Pro	17E885		
		Ultra MAX II 495 PC Pro	17E890		
CE	230 CEE 7/7	ST MAX II 395 PC Pro	17E864		17E865
		ST MAX II 495 PC Pro	17E871		17E874
		ST MAX II 595 PC Pro			17E876
	230 (Европа, разные стандарты подключения к сети)	ST MAX II 495 PC Pro	17E872		17E875
		ST MAX II 595 PC Pro			17E877
	110 Великобритания	ST MAX II 495 PC Pro	17E873		17E870
		ST MAX II 595 PC Pro			17E878
	230 Азия, Австралия и Новая Зеландия	Ultra MAX II 490 PC Pro	17E887		
		Ultra MAX II 495 PC Pro	17E889	17E891	17E892
		Ultra MAX II 595 PC Pro		17E897	17E896
	230 Китай	Ultra MAX II 490 PC	17E886		

Предупреждения

Приведенные далее предупреждения относятся к настройке, эксплуатации, заземлению, техническому обслуживанию и ремонту этого оборудования. Символом восклицательного знака отмечены общие предупреждения, а знаки опасности указывают на риск, связанный с определенной процедурой. Когда в тексте руководства или на предупредительных этикетках встречаются эти символы, см. эти предупреждения. В этом руководстве в соответствующих случаях могут встречаться другие символы опасности и предупреждения, касающиеся определенных изделий и не описанные в этом разделе.

⚠ ПРЕДУПРЕЖДЕНИЕ

ЗАЗЕМЛЕНИЕ

Это устройство должно быть заземлено. В случае короткого замыкания заземление снижает риск поражения электрическим током благодаря наличию провода для его отвода. Шнур этого устройства имеет провод заземления и соответствующую вилку с заземлением. Вилка шнура питания должна вставляться в розетку, которая установлена и заземлена должным образом в соответствии со всеми местными правилами и предписаниями.

- Неправильный монтаж вилки с заземлением может привести к поражению электрическим током.
- Если потребуется ремонт или замена шнура питания или вилки, не подключайте провод заземления ни к одной из плоских клемм.
- Провод, внешняя поверхность изоляции которого имеет зеленый цвета с желтыми полосками или без них, является проводом заземления.
- В случае возникновения вопросов относительно инструкций по заземлению устройства или сомнений в правильности их выполнения обратитесь за консультацией к квалифицированному электрику или специалисту по обслуживанию.
- Не изменяйте конструкцию штепсельной вилки. Если она не соответствует типу розетки, обратитесь к квалифицированному электрику для установки новой розетки.
- Это устройство рассчитано на номинальное напряжение цепи 120 В или 230 В и оснащено заземляющей штепсельной вилкой, аналогичной показанным на рисунке ниже.

120 В (США) 230 В 230 В, стандарт ANZ

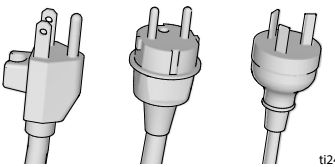

ti24583a

- Подключайте устройство только к розетке, конструкция которой соответствует типу штепсельной вилки.
- Не используйте переходник «3 к 2» при работе с этим устройством.

Удлинители

- Используйте только 3-проводной удлинительный шнур с вилкой с заземлением и заземляющей розеткой, которая подходит для вилки устройства.
- Убедитесь в том, что удлинитель не поврежден. Если необходим удлинитель, используйте для подачи потребляемого тока шнур калибром не менее 12 AWG (2,5 мм^2).
- Использование неправильно подобранного удлинителя может привести к падению напряжения в сети, потере мощности и перегреву.

⚠ПРЕДУПРЕЖДЕНИЕ

ОПАСНОСТЬ ВОЗНИКНОВЕНИЯ ПОЖАРА И ВЗРЫВА

Легковоспламеняющиеся газы, такие как пары растворителей или краски, могут воспламениться или взорваться в рабочей зоне. Во избежание возгорания и взрыва соблюдайте указанные ниже меры предосторожности.

- Не распыляйте огнеопасные или воспламеняемые материалы вблизи открытого огня или источников возгорания, таких как сигареты, двигатели и электрооборудование.
- При прохождении краски или растворителя через оборудование может накапливаться заряд статического электричества. В случае присутствия испарений краски или растворителя заряд статического электричества может стать причиной пожара или взрыва. Все детали системы распылителя, включая насос, блок шлангов, пистолет-распылитель и все предметы внутри и снаружи зоны распыления, должны быть надлежащим образом заземлены для защиты от искр и статического разряда. Используйте токопроводящие или заземленные шланги Graco высокого давления для безвоздушных распылителей.
- Убедитесь в том, что все контейнеры и системы сбора заземлены для предупреждения статического разряда. Используйте только токопроводящие или антистатические вкладыши для емкостей.
- Подключайте устройство к заземленной розетке и используйте заземленные удлинительные шнуры. Не используйте переходник 3-на-2.
- Не используйте краску или растворитель, если они содержат галогенированные углеводороды.
- Не распыляйте огнеопасные или воспламеняемые жидкости в замкнутом пространстве.
- Обеспечьте достаточную вентиляцию в зоне распыления. Позаботьтесь о том, чтобы в рабочую область поступало достаточное количество свежего воздуха.
- В процессе распыления образуются искры. Во время распыления, промывки, очистки или обслуживания держите блок насоса в хорошо проветриваемом помещении на расстоянии не менее 6,1 м (20 футов) от зоны распыления. Не распыляйте материал на узел насоса.
- Не курите в зоне распыления. Не выполняйте распыление при наличии искр или открытого пламени.
- Не приводите в действие выключатели, двигатели или другие искрообразующие устройства в зоне распыления.
- Поддерживайте чистоту и следите за тем, чтобы в рабочей зоне не было контейнеров с краской или растворителем, ветоши и других легковоспламеняющихся материалов.
- Проверяйте состав распыляемых красок и растворителей. Изучайте все паспорта безопасности (SDS) и этикетки на контейнерах с красками и растворителями. Соблюдайте инструкции по технике безопасности, предоставляемые производителями красок и растворителей.
- В рабочей зоне должен находиться исправный огнетушитель.

⚠ ПРЕДУПРЕЖДЕНИЕ

ОПАСНОСТЬ ПОРАЖЕНИЯ КОЖНЫХ ПОКРОВОВ

Распыление под высоким давлением может привести к попаданию в организм токсичных материалов и вызвать серьезную травму. В случае прокола кожи **немедленно обратитесь за хирургической помощью.**

- Не направляйте пистолет и не распыляйте материал на людей или животных.
- Берегите руки и другие части тела от попадания под выходящую струю. В частности, не пытайтесь устранить утечку, закрывая отверстие какими-либо частями тела.
- Всегда используйте защитную насадку наконечника. Не выполняйте распыление без установленной защитной насадки наконечника.
- Используйте распылительные наконечники Graco.
- Соблюдайте осторожность при очистке и замене распылительных наконечников. В случае закупорки распылительного наконечника в процессе распыления выключите устройство и выполните **процедуру сброса давления**. Затем можно снять наконечник для очистки.
- Оборудование поддерживает давление после отключения питания. Не оставляйте оборудование без присмотра, если оно подключено к сети питания или находится под давлением. Выполните **процедуру сброса давления,** когда оборудование остается без присмотра или не используется, а также перед обслуживанием, очисткой или демонтажем деталей.
- Проверяйте шланги и другие детали для выявления признаков повреждений. Заменяйте поврежденные шланги или детали.
- Система обеспечивает давление до 3300 фунтов на кв. дюйм. Используйте запчасти и вспомогательные принадлежности Graco, предназначенные для работы под давлением не менее 22,8 МПа.
- Всегда устанавливайте предохранитель пускового курка в перерывах между работой. Проверяйте исправность предохранителя пускового курка.
- Перед началом работы проверьте надежность всех соединений.
- Научитесь быстро останавливать работу системы и сбрасывать давление. Тщательно изучите органы управления.

ОПАСНОСТЬ ВСЛЕДСТВИЕ НЕПРАВИЛЬНОГО ПРИМЕНЕНИЯ ОБОРУДОВАНИЯ

Ненадлежащее применение может стать причиной серьезной травмы или смертельного исхода.

- Во время работы с краской обязательно носите соответствующие защитные перчатки, очки и респиратор или маску.
- Не пользуйтесь этим оборудованием и не выполняйте распыление рядом с детьми. Никогда не подпускайте детей близко к оборудованию.
- Не пытайтесь дотянуться до удаленных мест и не используйте неустойчивые опоры. Сохраняйте устойчивое положение и равновесие.
- Не отвлекайтесь и следите за ходом выполнения работы.
- Не работайте с оборудованием в утомленном состоянии, под воздействием лекарственных препаратов или в состоянии алкогольного опьянения.
- Не перекручивайте и не перегибайте шланг.
- Не подвергайте шланг воздействию температуры или давления, которые превышают указанные компанией Graco значения.
- Не используйте шланг в качестве силового элемента для перемещения или подъема оборудования.
- Не используйте для распыления шланги короче 7,62 м (25 футов).
- Не изменяйте и не модифицируйте конструкцию оборудования. Модификация или изменение оборудования может привести к аннулированию официальных разрешений на его использование и возникновению угроз безопасности.
- Убедитесь в том, что все оборудование рассчитано и одобрено для работы в тех условиях, в которых предполагается его использовать.

⚠ ПРЕДУПРЕЖДЕНИЕ

ОПАСНОСТЬ ПОРАЖЕНИЯ ЭЛЕКТРИЧЕСКИМ ТОКОМ

Это оборудование должно быть заземлено. Неправильные заземление, настройка или использование системы могут привести к поражению электрическим током.

- Перед выполнением обслуживания выключите оборудование и отсоедините сетевой шнур.
- Подключайте оборудование только к заземленным электрическим розеткам.
- Используйте только 3-проводные удлинители.
- Проверяйте целостность электродов заземления на сетевом и удлинительном шнурах.
- Не подвергайте воздействию дождя. Храните в закрытом помещении.
- Перед обслуживанием отсоедините сетевой шнур и подождите пять минут.

ОПАСНОСТЬ ПОВРЕЖДЕНИЯ АЛЮМИНИЕВЫМИ ДЕТАЛЯМИ ПОД ДАВЛЕНИЕМ

Использование в находящемся под давлением оборудовании жидкостей, не совместимых с алюминием, может послужить причиной возникновения сильной химической реакции и повреждения оборудования. Несоблюдение этого условия может привести к смертельному исходу, серьезной травме или порче имущества.

- Не используйте 1,1,1-трихлорэтан, метиленхлорид, а также растворители на основе галогенизированного углеводорода и жидкости, содержащие эти растворители.
- Не используйте хлорсодержащий отбеливатель.
- Многие другие жидкости также могут содержать вещества, вступающие в реакцию с алюминием. Уточните совместимость у поставщика материала.

ОПАСНОСТЬ ТРАВМИРОВАНИЯ ДВИЖУЩИМИСЯ ДЕТАЛЯМИ

Движущиеся детали могут прищемить, порезать или отсечь пальцы и другие части тела.

- Держитесь на расстоянии от движущихся деталей.
- Не эксплуатируйте оборудование со снятыми защитными устройствами или крышками.
- Оборудование может включиться без предупреждающего сигнала. Прежде чем проверять, перемещать или проводить техническое обслуживание оборудования, выполните **процедуру сброса давления** и отключите все источники питания.

ОПАСНОСТЬ ОТРАВЛЕНИЯ ТОКСИЧНЫМИ ЖИДКОСТЯМИ ИЛИ ПАРАМИ

Проглатывание токсичных жидкостей или вдыхание токсичных газов, их попадание в глаза или на кожу может привести к смерти или серьезной травме.

- Прочтите паспорт безопасности материала для ознакомления с опасными особенностями используемых жидкостей.
- Храните опасные жидкости в утвержденных контейнерах. Утилизируйте эти жидкости согласно применимым инструкциям.

СРЕДСТВА ИНДИВИДУАЛЬНОЙ ЗАЩИТЫ

При нахождении в рабочей зоне следует использовать надлежащие средства защиты, предохраняющие от получения серьезных травм, в том числе повреждения органов зрения, потери слуха, вдыхания токсичных газов и ожогов. Ниже указаны некоторые средства индивидуальной защиты.

- Защитные очки и средства защиты органов слуха
- Респираторы, защитная одежда и перчатки, рекомендованные производителем жидкости и растворителя

Идентификация компонентов оборудования

Модели на стойке

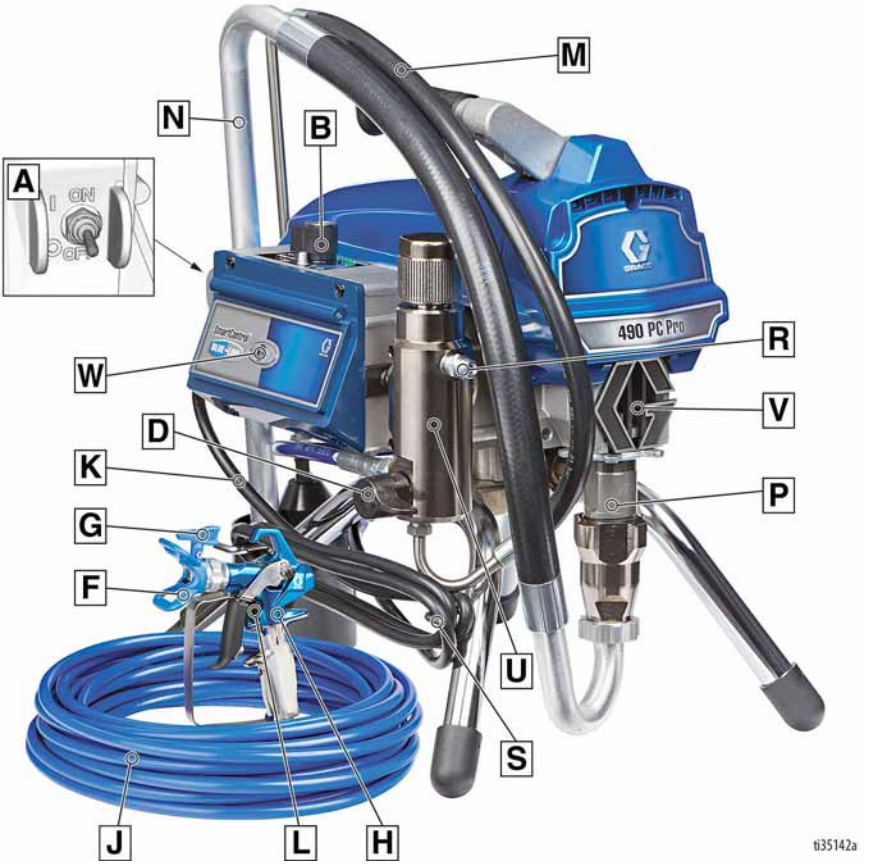

A	Переключатель ВКЛ/ВЫКЛ
B	Регулятор давления
D	Заливочный клапан
F	Защитная насадка наконечника
G	Распылительный наконечник
H	Пистолет
J	Безвоздушный шланг
K	Сетевой шнур
L	Предохранитель спускового крючка
M	Трубка слива
N	Трубка всасывания

P	Насос
R	Выпускное отверстие для жидкости
S	Кронштейн для наматывания шнура питания
U	Фильтр
V	Щиток для защиты пальцев или место заливки жидкости для щелевого уплотнения (TSL)
W	Индикатор состояния BlueLink™
	Табличка с названием модели и серийным номером (не показана, находится на нижней стороне устройства)

Модели Lo-Boy

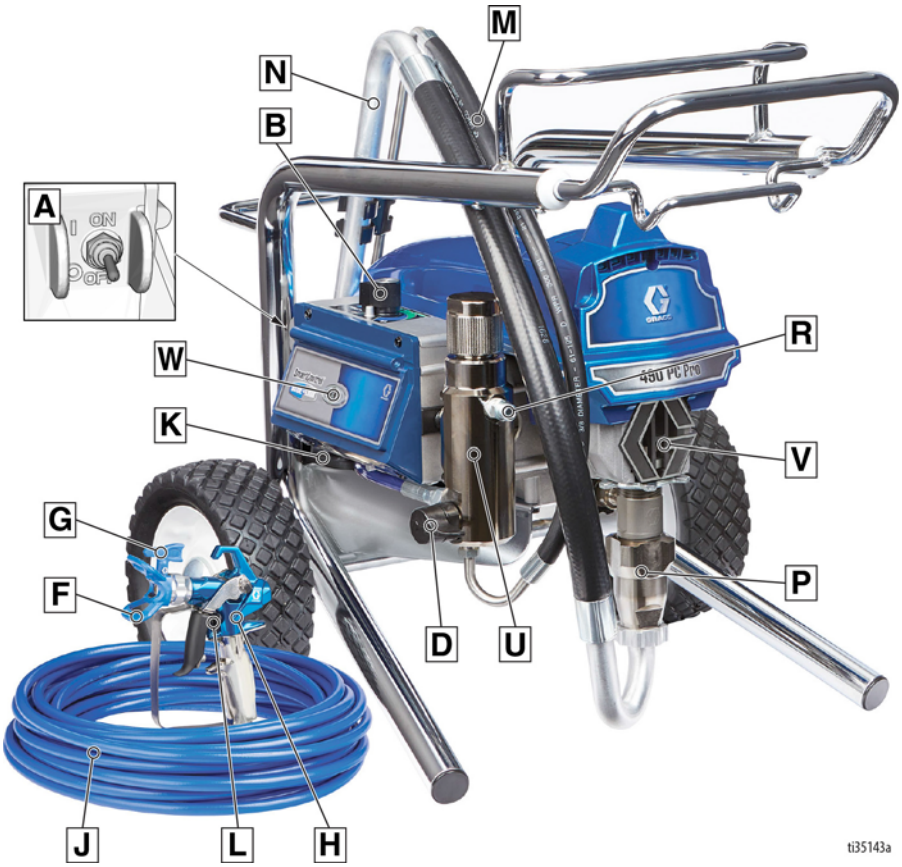

A	Переключатель ВКЛ/ВЫКЛ
B	Регулятор давления
D	Заливочный клапан
F	Защитная насадка наконечника
G	Распылительный наконечник
H	Пистолет
J	Безвоздушный шланг
K	Сетевой шнур
L	Предохранитель спускового крючка
M	Трубка слива
N	Трубка всасывания
P	Насос
R	Выпускное отверстие для жидкости
U	Фильтр

V	Щиток для защиты пальцев или место заливки жидкости для щелевого уплотнения (TSL)
W	Индикатор состояния BlueLink
	Табличка с названием модели и серийным номером (не показана, находится на нижней стороне устройства)

Идентификация компонентов оборудования

Модели Hi-Boy

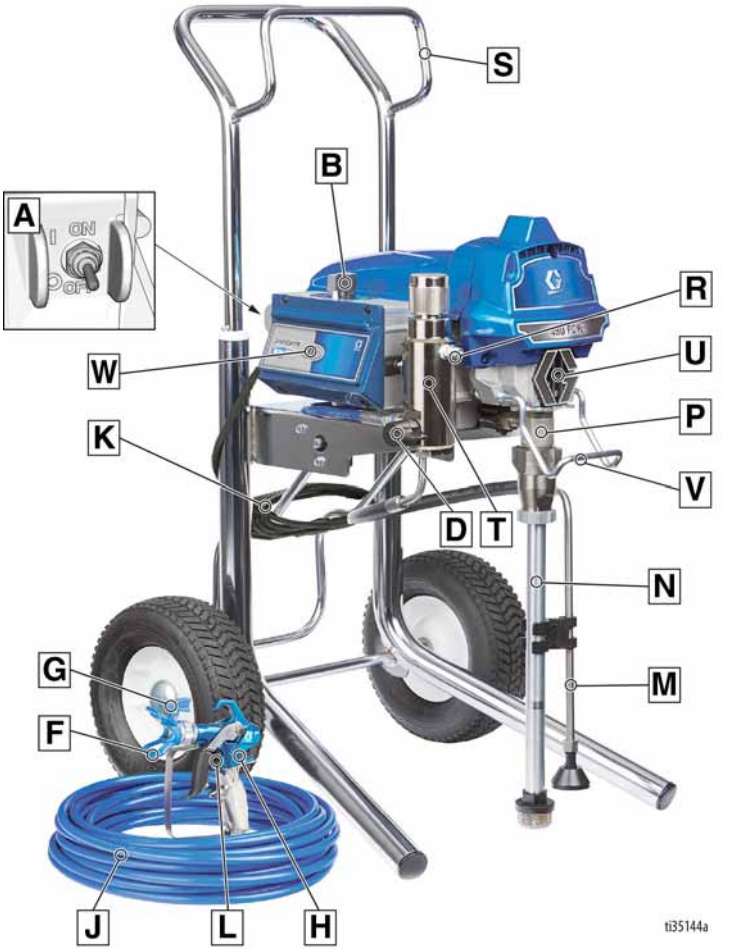

A	Переключатель ВКЛ/ВЫКЛ
B	Регулятор давления
D	Заливочный клапан
F	Защитная насадка наконечника
G	Распылительный наконечник
H	Пистолет
J	Безвоздушный шланг
K	Сетевой шнур
L	Предохранитель спускового крючка
M	Трубка слива
N	Трубка всасывания
P	Насос

R	Выпускное отверстие для жидкости
S	Держатель
T	Фильтр
U	Щиток для защиты пальцев или место заливки жидкости для щелевого уплотнения (TSL)
V	Крюк для емкости
W	Индикатор состояния BlueLink
	Табличка с названием модели и серийным номером (не показана, находится на нижней стороне устройства)

Заземление

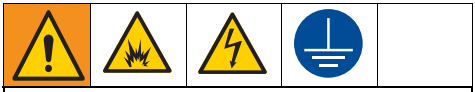

Для снижения риска возникновения статического разряда или поражения электрическим током оборудование должно быть заземлено. При наличии статического или электрического разряда пары могут воспламениться или взорваться. Ненадлежащее заземление может стать причиной поражения электрическим током. Надлежащее заземление подразумевает наличие провода для отвода электрического тока.

Данный распылитель оснащен шнуром заземления и соответствующей вилкой с заземлением.

Вилка шнура питания должна вставляться в розетку, которая установлена и заземлена должным образом в соответствии со всеми местными правилами и предписаниями.

Не изменяйте конструкцию штепсельной вилки. Если она не соответствует типу розетки, обратитесь к квалифицированному электрику для установки новой розетки.

Требования к электропитанию

- Для устройств, работающих от напряжения 100–120 В, необходим 1-фазный источник питания переменного тока 12 или 15 А напряжением 100–120 В и частотой 50 или 60 Гц.
- Для устройств, работающих от напряжения 230 В, необходим 1-фазный источник питания переменного тока 7 или 9 А с напряжением 230 В и частотой 50/60 Гц.

Удлинительные шнуры

Используйте удлинитель с исправным контактом заземления. Если необходимо использовать удлинительный шнур, то используйте 3-проводной кабель с поперечным сечением не менее 12 AWG (2,5 мм^2).

ПРИМЕЧАНИЕ. Удлинители меньшего сечения или большей длины могут ухудшить эксплуатационные характеристики распылителя.

Емкости

Жидкости на масляной или органической основе: соблюдайте местные нормы. Используйте только электропроводные металлические емкости, помещенные на заземленную поверхность, например на бетон.

Не ставьте емкости на токонепроводящую поверхность, например на бумагу или картон, поскольку это нарушит целостность заземления.

Всегда заземляйте металлическую емкость: подсоединяйте заземляющий провод к емкости. Подсоедините один конец к емкости с помощью зажима, а второй — к точке непосредственного заземления, например к трубе для подачи воды.

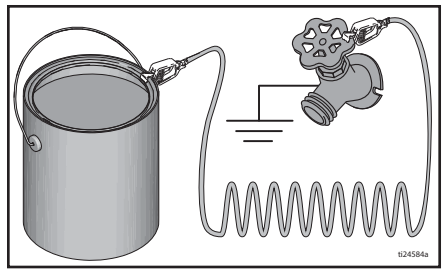

Для поддержания целостности заземления при промывке распылителя или сбросе давления плотно прижмите металлическую часть распылительного пистолета к боковой поверхности заземленной металлической емкости, затем нажмите курок пистолета.

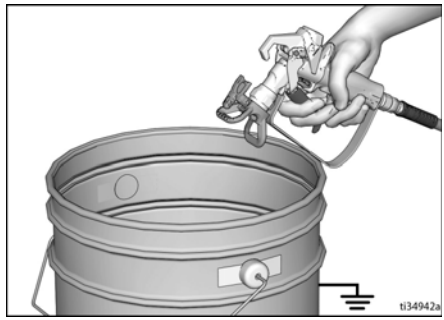

Процедура сброса давления

При каждом появлении этого символа необходимо выполнить процедуру снятия давления.

Это оборудование остается под давлением до тех пор, пока давление не будет сброшено вручную. Во избежание получения серьезной травмы, вызванной жидкостью под давлением (например, в результате прокола кожи, разбрызгивания жидкости и контакта с движущимися деталями), выполняйте процедуру сброса давления после каждого завершения распыления, а также перед очисткой или проверкой распылителя либо обслуживанием оборудования.

1. Переведите выключатель ВКЛ/ВЫКЛ в положение **OFF (ВЫКЛ)**.

2. Включите предохранитель курка.

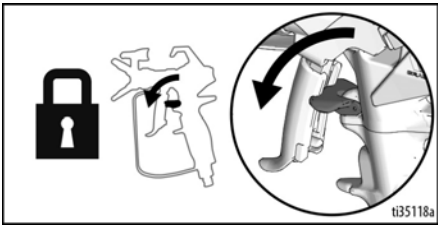

3. Установите регулятор давления на минимальное значение. Отключите предохранитель курка.

4. Плотно прижмите металлическую часть пистолета к заземленной металлической емкости. Нажмите курок пистолета, чтобы сбросить давление.

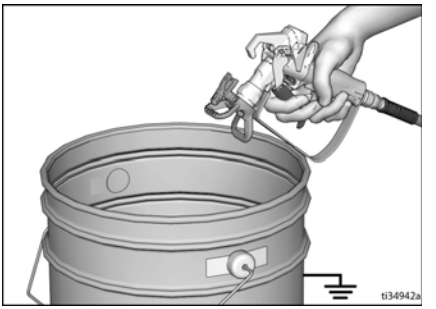

5. Включите предохранитель курка.
6. Установите клапан заправки в нижнее положение. Поместите трубку слива в емкость. Оставьте клапан заправки в нижнем положении (положение слива) до тех пор, пока не будете готовы продолжить распыление.

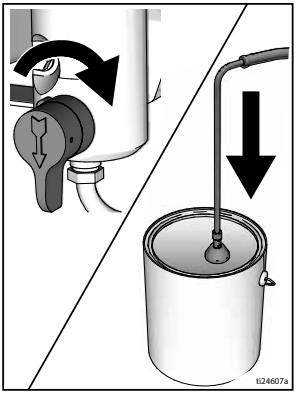

7. Если вы подозреваете, что распылительный наконечник или шланг закупорены или что давление не было сброшено полностью, выполните указанные далее действия:
   a. ОЧЕНЬ МЕДЛЕННО ослабьте стопорную гайку защитного устройства для наконечника или муфту на конце шланга и постепенно сбросьте давление.
   b. Полностью ослабьте гайку или муфту.
   c. Очистите наконечник или шланг от засорений.

Предохранитель курка

При прекращении работы распылителя всегда ставьте спусковой механизм на предохранитель, чтобы предотвратить случайное включение пистолета рукой и в случае падения или удара.

Настройка

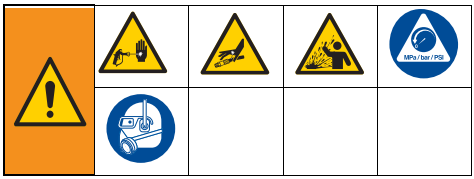

При распаковывании распылителя впервые или после длительного хранения выполняйте процедуру настройки. При первой настройке устройства удалите транспортировочную заглушку из выпускного отверстия для жидкости.

1. Подсоедините безвоздушный шланг Graco к выпускному отверстию для жидкости. Надежно затяните с помощью гаечных ключей.

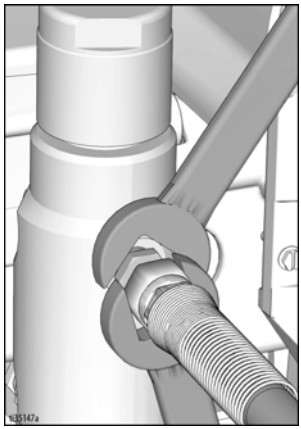

2. Подсоедините другой конец шланга к пистолету.

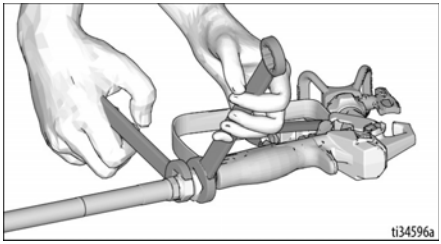

3. Надежно затяните с помощью гаечных ключей.

4. Включите предохранитель спускового крючка.

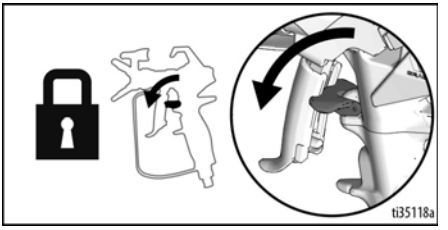

5. Снимите защиту наконечника.

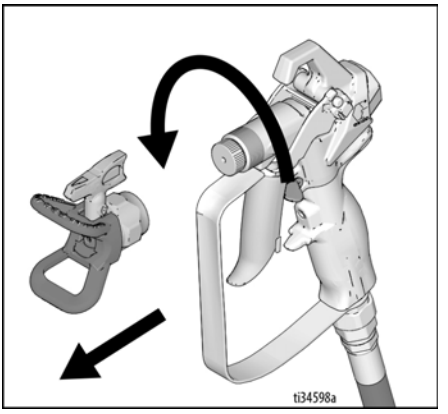

6. При распаковывании распылителя впервые снимите упаковочные материалы с приемного сетчатого фильтра. После длительного хранения проверьте приемный сетчатый фильтр для выявления засоров и мусора.

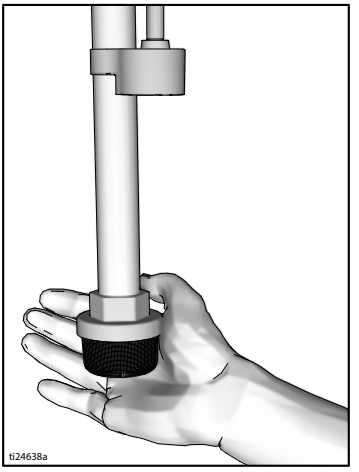

7. Заполните гайку уплотнения горловины составом TSL, чтобы предотвратить преждевременный износ уплотнения. Проделывайте эту операцию ежедневно или при каждом распылении.
   a. Установите носик емкости с жидкостью для щелевого уплотнения (TSL) в верхнее центральное отверстие решетки с передней стороны распылителя.
   b. Сожмите емкость, чтобы распределить достаточный объем жидкости TSL для заполнения пространства между штоком насоса и уплотнением уплотнительной гайки.

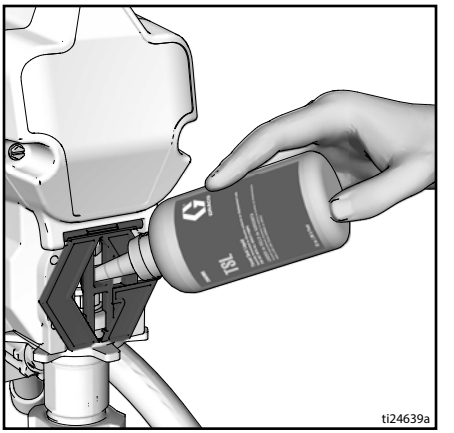

8. Убедитесь, что выключатель ON/OFF (ВКЛ/ВЫКЛ) установлен в положение **OFF (ВЫКЛ)**.

9. Подключите сетевой шнур к надлежащим образом заземленной электрической розетке.

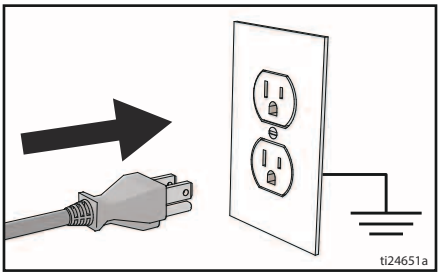

10. Поверните клапан заправки в нижнее положение.

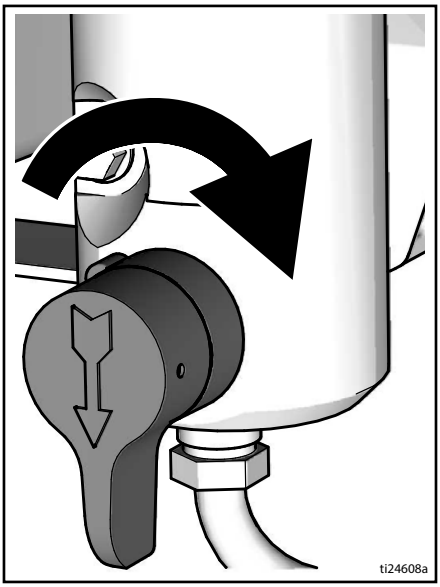

11. Поместите патрубок забора жидкости со сливной трубкой в заземленную металлическую емкость, частично заполненную жидкостью для промывки. См. раздел Выполните инструкции раздела **Заземление**, стр. 1111.

ПРИМЕЧАНИЕ. При поставке новые распылители заполнены консервационной жидкостью, которую необходимо вымыть, используя уайт-спирит, прежде чем приступать к эксплуатации распылителя.

Проверьте совместимость промывочной жидкости с материалом, который будет распыляться. Может понадобиться вторичная промывка совместимой жидкостью. Для водоэмульсионных красок используйте воду, для масляных красок – уайт-спирит.

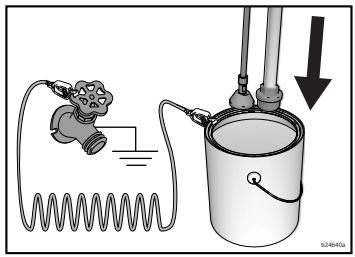

12. Установите регулятор давления в положение OFF (ВЫКЛ).
13. Переведите выключатель ВКЛ./ВЫКЛ. в положение **ВКЛ**.
14. Установите клапан заправки в горизонтальное положение. Снимите фиксатор курка.
15. Установите регулятор давления в положение Prime/Slow (Заправка/медленный режим).
16. Плотно прижмите металлическую часть пистолета к заземленной металлической емкости. Нажмите курок пистолета и осуществляйте промывку в течение одной минуты.
17. Переведите выключатель ON/OFF (ВКЛ./ВЫКЛ.) в положение **OFF** (ВЫКЛ).
18. Поставьте курок на предохранитель.
19. После вымывания консервационной жидкости из распылителя опорожните емкость. Снова установите патрубок забора жидкости со сливной трубкой в заземленную металлическую емкость, частично заполненную жидкостью для промывки. Для вымывания водоэмульсионных красок используйте воду. Для вымывания масляных красок используйте уайт-спирит.
20. Переведите выключатель ВКЛ./ВЫКЛ. в положение **ВКЛ**.
21. Установите клапан заправки в горизонтальное положение. Снимите фиксатор курка.
22. Плотно прижмите металлическую часть пистолета к заземленной металлической емкости. Нажмите на курок пистолета и осуществляйте промывку до полной очистки устройства.
23. Переведите выключатель ON/OFF (ВКЛ./ВЫКЛ.) в положение **OFF** (ВЫКЛ).
24. Поставьте курок на предохранитель.
25. Теперь устройство готово к запуску и распылению.

Запуск

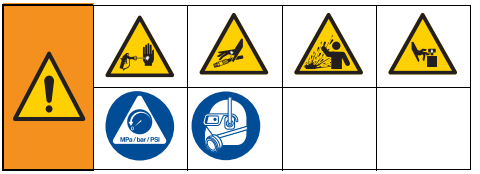

1. Выполните инструкции раздела **Процедура сброса давления**, стр. 12.
2. Установите регулятор давления на минимальное значение.

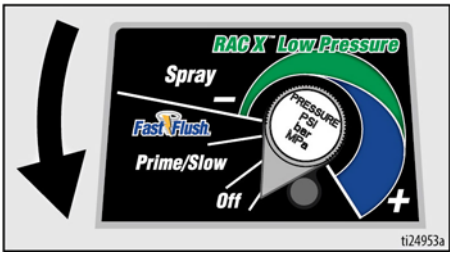

3. Переведите выключатель ON/OFF (ВКЛ/ВЫКЛ) в положение **ON (ВКЛ)**.

4. Поместите патрубок забора жидкости в емкость с краской. Поместите сливную трубку в емкость для отходов.
5. Поверните регулятор давления в положение Fast Flush (Быстрая промывка), чтобы запустить двигатель. Краска должна циркулировать через трубку слива в течение 15 секунд.

6. Установите клапан заправки в горизонтальное положение. Снимите фиксатор курка.

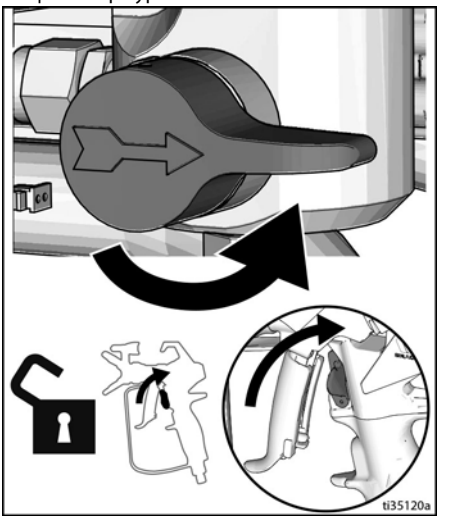

7. Прижмите пистолет к заземленной металлической емкости для отходов. Нажмите курок пистолета и удерживайте до появления краски.

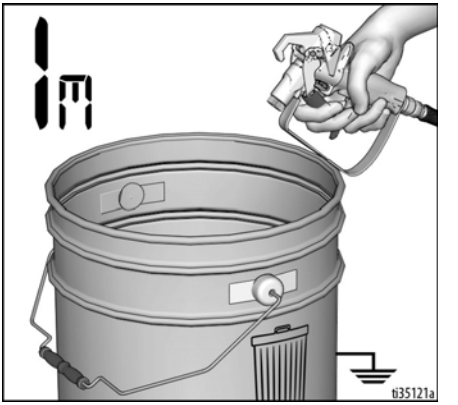

8. Переместите пистолет-распылитель в емкость с краской и включите его на 20 секунд. Отпустите пусковой курок и подождите, пока в распылителе не поднимется давление. Поставьте курок на предохранитель.

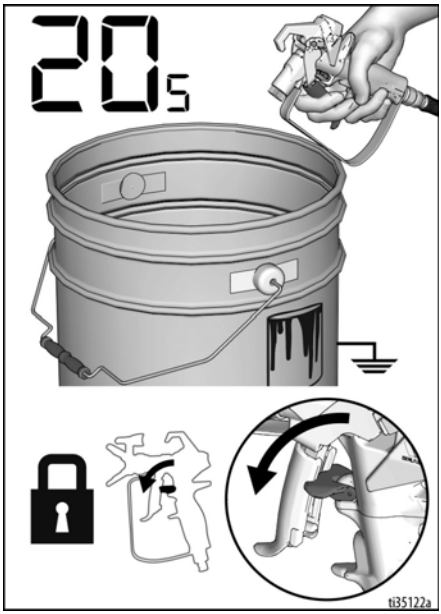

Распыление под высоким давлением может стать причиной подкожной инъекции токсичных материалов и привести к серьезной травме. Не останавливайте утечки рукой или тканью.

9. Осмотрите на отсутствие утечек. При возникновении утечек выполните Выполните инструкции раздела **Процедура сброса давления**, стр. 12, затем затяните все фитинги и повторите процедуру пуска. Если утечки отсутствуют, переходите к следующему шагу.

10. Навинтите блок наконечника на пистолет и затяните. См. раздел Выполните инструкции раздела **Установка распылительного наконечника**, стр. 18. Инструкции по сборке пистолета см. в отдельном руководстве к пистолету.

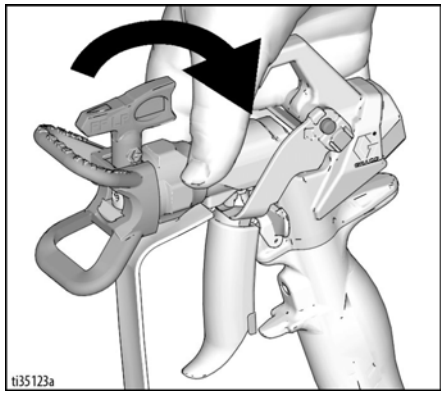

Эксплуатация

Установка распылительного наконечника

Во избежание серьезных травм, вызываемых поражением кожных покровов, ваша рука не должна находиться перед распылительным наконечником при установке или снятии самого наконечника и его защитной насадки.

1. Выполните инструкции раздела **Процедура сброса давления**, стр. 12.
2. С помощью наконечника (A) вставьте уплотнение OneSeal™ (B) в защитное устройство (C).

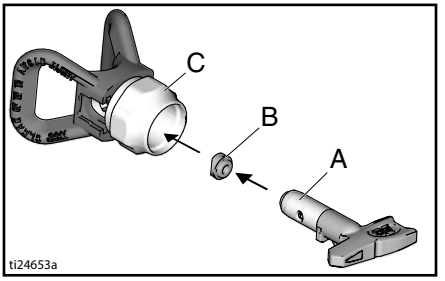

2. Вставьте распылительный наконечник.

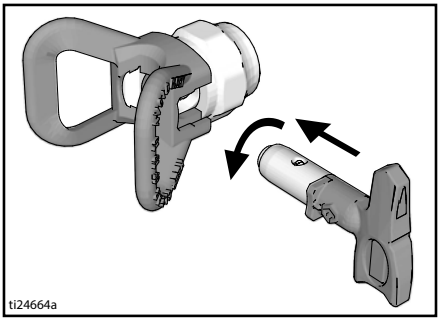

3. Наверните собранный узел на пистолет. Затяните соединения.

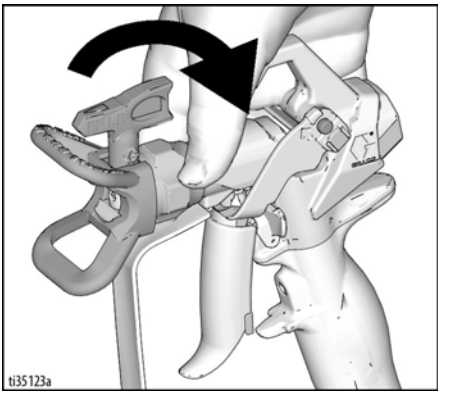

Распыление

С помощью двустороннего распылительного наконечника RAC X™ FF LP для чистовой отделки при низком давлении можно производить распыление при пониженном давлении. Распыление при более низком давлении помогает сократить избыточное распыление и уменьшает износ распылительного наконечника. Отрегулируйте давление распыления таким образом, чтобы минимизировать избыточное распыление.

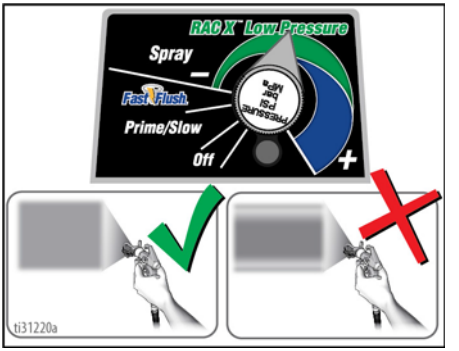

Тонкий распыл, равномерное распределение частиц

Неровности

1. Выполните пробное распыление. Отрегулируйте давление, чтобы устранить излишек краски на кромках.

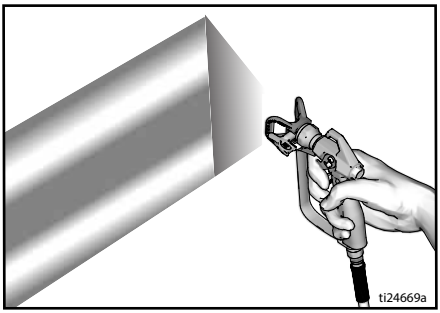

2. Используйте наконечник меньшего размера, если с помощью регулировки давления не удается устранить излишек краски на кромках.
3. Держите пистолет перпендикулярно на расстоянии приблизительно 25–30 см (10–12 дюймов) от поверхности. Распыляйте движением вперед и назад с наложением в 50 %.

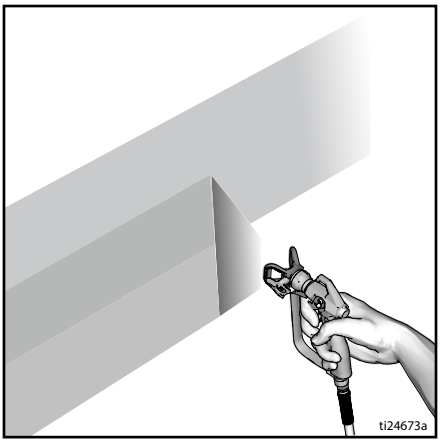

4. Нажмите пусковой курок пистолета после начала движения. Отпустите пусковой курок до момента остановки. Дополнительную информацию о распылении см. в отдельном руководстве к пистолету.

Устраните засорение распылительного наконечника.

Во избежание травм ни в коем случае не направляйте пистолет на руку или на ветошь!

1. Отпустите спусковой крючок. Поставьте курок на предохранитель. Поверните распылительный наконечник. Снимите фиксатор курка. Направив пистолет в зону для отходов, нажмите курок, чтобы устранить засорение.

2. Поставьте курок на предохранитель. Верните распылительный наконечник в исходное положение. Выключите блокиратор пускового курка и продолжите распыление.

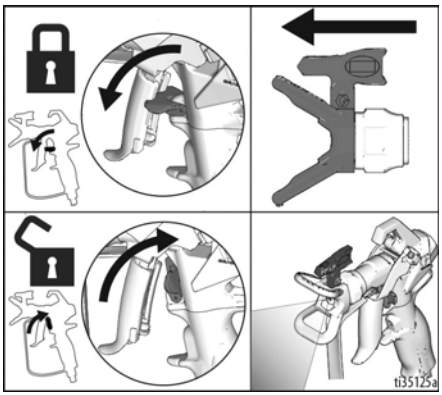

Очистка

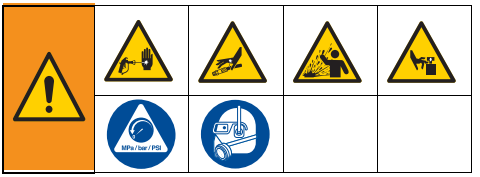

1. Выполните инструкции раздела **Процедура сброса давления**, стр. 12.
2. Снимите защитную насадку наконечника и распылительный наконечник. Дополнительную информацию см. в отдельном руководстве к пистолету.

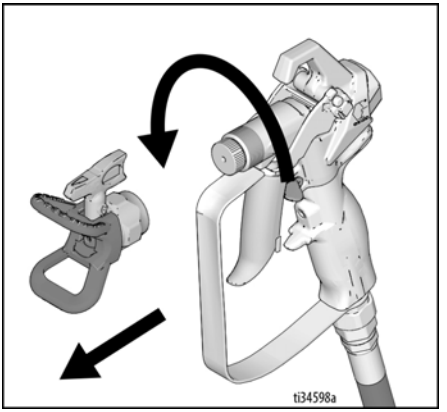

Трубка слива для быстрой промывки

3. Извлеките патрубок забора жидкости и трубку слива из емкости с краской, удалите излишки краски с внешней стороны.

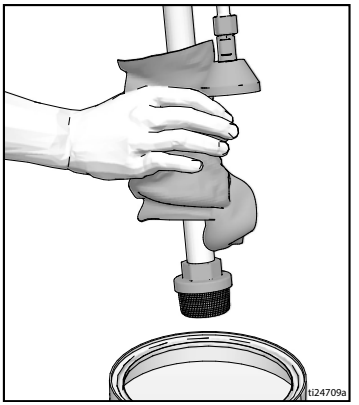

4. Поместите патрубок забора жидкости в емкость с промывочной жидкостью. Для красок на водной основе используйте воду, для красок на масляной основе – уайт-спирит. Поместите сливную трубку в емкость для отходов.

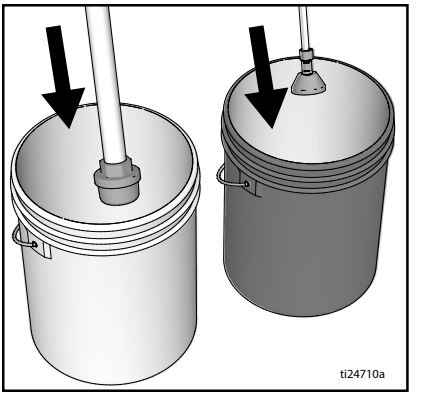

5. Для промывки сливной трубки и насоса поверните клапан заправки вниз.

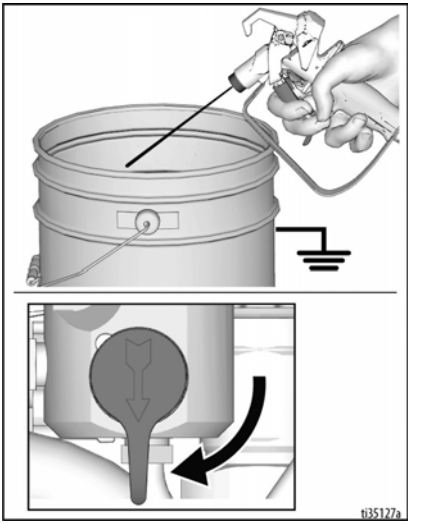

6. Переведите регулятор давления в положение Fast Flush (Быстрая промывка). Продолжайте эксплуатацию устройства, пока насос не начнет работать устойчиво и в емкости для отходов не появится промывочная жидкость.

Шланг и пистолет для быстрой промывки

7. Чтобы промыть безвоздушный шланг и распылительный пистолет, установите клапан заправки в горизонтальное положение.

8. Прижмите пистолет к емкости для отходов. Снимите фиксатор курка. Нажмите пусковой курок пистолета и поверните регулятор давления в положение Fast Flush (Быстрая промывка). Удерживайте курок до тех пор, пока насос не начнет работать устойчиво, и не появится промывочная жидкость.

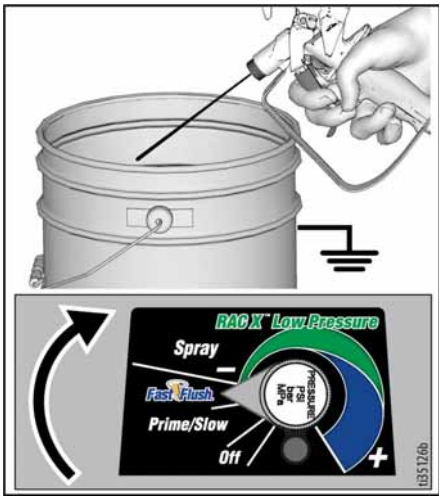

9. Отпустите пусковой курок пистолета.
10. Поднимите патрубок забора жидкости над уровнем промывочной жидкости.

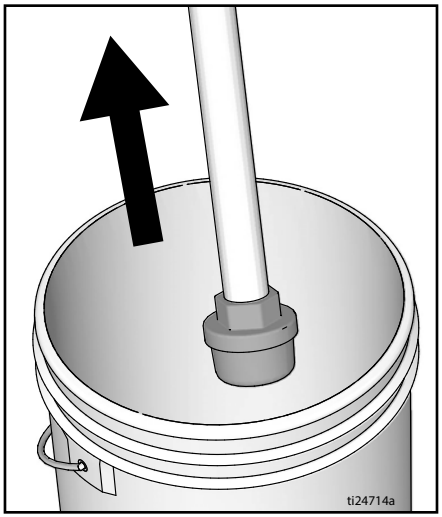

11. Установите клапан заправки в горизонтальное положение. Направьте пистолет в емкость для промывки и нажмите на курок, чтобы очистить шланг от жидкости.

12. Включите предохранитель спускового крючка.

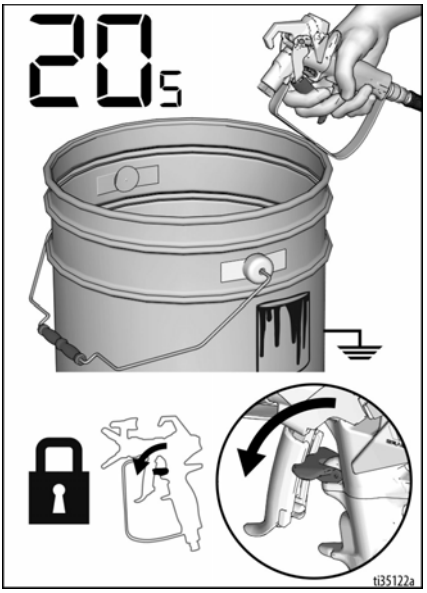

13. Поверните ручку регулятора давления в положение OFF (ВЫКЛ) и переведите переключатель ON/OFF (ВКЛ/ВЫКЛ) также в положение **OFF** (ВЫКЛ). Отсоедините источник питания от распылителя.

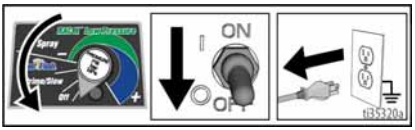

14. Извлеките фильтры (если они установлены) из пистолета и распылителя. Очистите и осмотрите. Установите фильтр. См. отдельное руководство к пистолету.

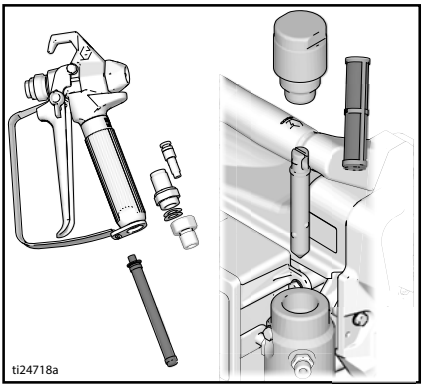

15. При промывке водой дополнительно пропустите через систему уайт-спирит или состав Pump Armor, чтобы в ней сохранилось защитное покрытие, предохраняющее от замерзания и коррозии.

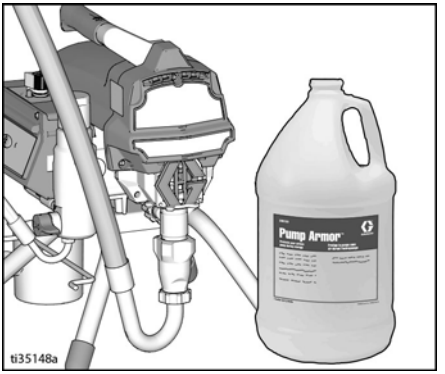

16. Вытрите распылитель, шланг и пистолет тканью, смоченной водой или уайт-спиритом.

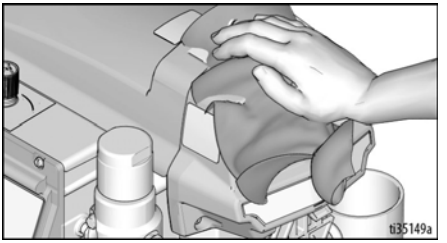

Приложение BlueLink™

Загрузите приложение Graco BlueLink из магазина Apple App Store или Google Play для подключения к распылителю краски по протоколу Bluetooth®.

Приложение BlueLink позволяет просматривать информацию о распылителе, настройки, статистику и позволяет использовать такие полезные функции, как Watchdog™, а также улучшенный контроль обслуживания и рабочего процесса. Приложение Graco BlueLink можно скачать по адресу:

https://www.graco.com/BlueLink

Дополнительные инструкции см. в приложении. Кроме того, с инструкциями можно ознакомиться в интернете по следующему адресу:

https://www.graco.com/BlueLinkSupport

Включение или выключение BlueLink

Обмен данными в системе Graco BlueLink между платой управления распылителя и мобильным устройством осуществляется по протоколу Bluetooth. Для выключения BlueLink путем выключения Bluetooth-передатчика выполните следующие действия.

1. Переведите выключатель ON/OFF (ВКЛ./ВЫКЛ.) в положение **OFF** (ВЫКЛ.). Поверните регулятор давления против часовой стрелки до упора в положение **OFF (ВЫКЛ)**.
2. Отключите распылитель от электросети и подождите 5 минут для рассеивания остаточной энергии.
3. Снимите крышку блока управления.
4. Отключите шлейф от главной платы управления. Чтобы включить BlueLink снова подключите кабель.

5. Установите обратно крышку блока управления.

Техническое обслуживание

Для обеспечения надлежащей работы распылителя необходимо регулярно проводить техническое обслуживание. Техническое обслуживание подразумевает выполнение установленных действий, обеспечивающих работу распылителя и предотвращающих возникновение неполадок в будущем.

Прежде чем проводить техническое обслуживание, выполните Выполните инструкции раздела **Процедура сброса давления**, стр. 12.

Действие	Интервал
Осмотр и очистка фильтра распылителя, впускного сетчатого фильтра для жидкости и фильтра пистолета.	Ежедневно или при каждом распылении.
Осмотр вентиляционных отверстий щитка электродвигателя на предмет закупорок.	Ежедневно или при каждом распылении.
Заполнение жидкостью для щелевых уплотнений через место заливки жидкости TSL.	Ежедневно или при каждом распылении.
Проверка прекращения работы распылителя. Если отпустить пусковой курок пистолета, электродвигатель распылителя должен перестать работать и не запускаться, пока снова не будет нажат пусковой курок пистолета. Если распылитель запускается снова, когда пусковой курок пистолета НЕ нажат, осмотрите насос для выявления внутренних или внешних утечек и проверьте наличие утечек через заливочный клапан.	Каждые 3785 литров (1000 галлонов)
Регулировка щелевого уплотнения. Если уплотнение насоса начинает протекать после длительного использования, затягивайте уплотнительную гайку до тех пор, пока утечка не прекратится или не сократится. Это позволит продолжить работу для перекачки еще около 378 литров жидкости до замены уплотнений. Уплотнительную гайку можно затянуть, не снимая уплотнительное кольцо.	По мере необходимости исходя из использования.

Поиск и устранение неисправностей

Механические компоненты, поток жидкости

1. Прежде чем приступать к проверке и ремонту, проведите **Выполните инструкции раздела Процедура сброса давления**, стр. 12.
2. Перед разборкой проверьте устройство и установите причины всех возможных неисправностей.

Проблема	Проверяемые элементы Если проверка прошла успешно, переходите к следующей проверке	Необходимые действия Если проверка выявила проблему, см. этот столбец
Индикатор состояния платы управления мигает или выключен, и на распылитель подается напряжение.	Присутствует неисправность.	Определите способ устранения неисправности по разделу Выполните инструкции раздела **Электрическое оборудование**, стр. 28.
Низкий выпускной объем насоса	Изношен распылительный наконечник.	Выполните Выполните инструкции раздела **Процедура сброса давления**, стр. 12, а затем замените наконечник. См. отдельное руководство к пистолету или наконечнику.
	Засорен распылительный наконечник.	Снимите давление. Проверьте и очистите распылительный наконечник.
	Проверьте подачу краски.	Долейте краску и выполните дозаправку насоса.
	Засорен приемный сетчатый фильтр.	Снимите и очистите, затем установите обратно.
	Неправильное прилегание шарика впускного клапана и шарика поршня.	Снимите впускной клапан и почистите его. Проверьте, нет ли вмятин на шариках и седлах. При необходимости замените элементы. См. руководство по эксплуатации насоса. Перед использованием пропустите краску через фильтр, чтобы удалить частицы, способные засорить насос.
	Фильтр жидкости или наконечника засорен или загрязнен.	Очистите фильтр.
	Утечка в клапане заправки.	Выполните Выполните инструкции раздела **Процедура сброса давления**, стр. 12, а затем отремонтируйте заправочный клапан.
	Убедитесь в том, что насос прекращает работу при отпускании курка пистолета. (клапан заправки не подтекает).	Выполните техническое обслуживание насоса. См. руководство по эксплуатации насоса.
	Утечки вокруг гайки щелевого уплотнения, которые могут указывать на износ или повреждение уплотнителей.	Замените уплотнения. См. руководство по эксплуатации насоса. Также проверьте, нет ли затвердевшей краски или вмятин на седле поршневого клапана, при необходимости произведите замену. Затяните уплотнительную гайку/смачиваемую чашу.

Поиск и устранение неисправностей

Проблема	Проверяемые элементы Если проверка прошла успешно, переходите к следующей проверке	Необходимые действия Если проверка выявила проблему, см. этот столбец
Низкий выпускной объем насоса	Повреждение штока насоса.	Выполните ремонт насоса. См. руководство по эксплуатации насоса.
	Низкое давление отключения.	Поверните ручку регулятора давления по часовой стрелке до упора. Убедитесь в том, что ручка регулятора давления установлена правильно и может поворачиваться по часовой стрелке до упора. Если проблема не устранена, замените датчик давления.
	Износ или повреждение уплотнителей поршня.	Замените уплотнения. См. руководство по эксплуатации насоса.
	Уплотнительное кольцо изношено или повреждено.	Замените уплотнительное кольцо круглого сечения. См. руководство по эксплуатации насоса.
	Шарик впускного клапана засорен материалом.	Очистите впускной клапан. См. руководство по эксплуатации насоса.
	Резкое падение давления в шланге с тяжелыми материалами.	Уменьшите общую длину шланга.
	Проверьте правильность калибра удлинителя.	См. раздел Выполните инструкции раздела **Удлинительные шнуры**, стр. 11.
Двигатель вращается, однако насос не работает.	Поврежден блок соединительного штока. См. руководство по эксплуатации насоса.	Замените блок соединительного штока. См. руководство по эксплуатации насоса.
	Шестерни или корпус привода повреждены.	Осмотрите блок корпуса привода и шестерни для выявления повреждений и при необходимости замените.
Чрезмерное протекание краски в горловину гайки сальника	Уплотнительная гайка горловины не затянута.	Снимите распорное кольцо с уплотнительной гайки горловины. Затяните гайку щелевого уплотнения настолько, чтобы остановить утечку.
	Износ или повреждение щелевых уплотнений.	Замените уплотнения. См. руководство по эксплуатации насоса.
	Износ или повреждение штока поршня.	Замените штангу. См. руководство по эксплуатации насоса.
Жидкость неравномерно выбрасывается из пистолета.	Воздух в насосе или шланге.	Проверьте и затяните все жидкостные соединения. Во время заправки поддерживайте работу насоса в наиболее медленном темпе.
	Распылительный наконечник частично закупорен.	Прочистите наконечник. См. раздел Выполните инструкции раздела **Устраните засорение распылительного наконечника.**, стр. 19.
	Подача жидкости недостаточна или отсутствует.	Повторно заполните систему подачи жидкости. Заправьте насос. См. руководство по эксплуатации насоса. Регулярно проверяйте наличие жидкости, чтобы предотвратить работу насоса всухую.

Проблема	Проверяемые элементы Если проверка прошла успешно, переходите к следующей проверке	Необходимые действия Если проверка выявила проблему, см. этот столбец
Насос заправляется с трудом.	Воздух в насосе или шланге.	Проверьте и затяните все жидкостные соединения. Во время заправки поддерживайте работу насоса в наиболее медленном темпе.
	Утечка во впускном клапане.	Очистите впускной клапан. Проверьте, нет ли вмятин на седле шарика, не изношен ли он, и правильно ли сидит шарик. Выполните повторную сборку клапана.
	Изношены уплотнители насоса.	Замените уплотнители насоса. См. руководство по эксплуатации насоса.
	Слишком густая краска.	Разбавьте краску в соответствии с рекомендациями производителя.
Распылитель работает в течение 5–10 минут, а затем останавливается.	Уплотнительная гайка насоса затянута слишком сильно. Если уплотнительная гайка насоса слишком сильно затянута, уплотнители на штоке насоса препятствуют работе насоса и способствуют перегрузке двигателя.	Ослабьте уплотнительную гайку насоса. Убедитесь в отсутствии утечек вокруг горловины. При необходимости замените уплотнители насоса. См. руководство по эксплуатации насоса.

Электрическое оборудование

Внешний признак. Распылитель не работает, прекращает работать или не выключается.

Выполните инструкции раздела **Процедура сброса давления**, стр. 12.

1. Подключите распылитель к заземленной розетке с соответствующим напряжением.
2. Установите выключатель ON/OFF (ВКЛ./ВЫКЛ.) в положение **OFF** (ВЫКЛ), подождите 30 секунд, после чего снова включите питание, установив переключатель в положение **ON** (ВКЛ) (это обеспечит работу распылителя в нормальном режиме).
3. Поверните круглую ручку регулятора давления по часовой стрелке на 1/2 оборота.
4. Снимите крышку блока управления, чтобы был виден индикатор состояния платы управления. Для определения кода (помимо питающего напряжения) см. индикатор состояния платы управления. Переведите переключатель ON/OFF (ВКЛ/ВЫКЛ) в положение **OFF** (ВЫКЛ), снимите крышку блока управления и снова включите питание, установив переключатель в положение **ON** (ВКЛ). Посмотрите на индикатор состояния. Количество миганий светодиода указывает на код ошибки, например два мигания означают код 02.

Во время процедур поиска и устранения неисправностей держитесь на расстоянии от электрических и движущихся деталей оборудования. Во избежание поражения электрическим током при снятии крышек для поиска и устранения неисправностей подождите 5 минут после отключения сетевого шнура для рассеивания накопленного электричества.

Сообщения по кодам ошибок

КОД	СООБЩЕНИЕ	ДЕЙСТВИЕ
02	ОБНАРУЖЕНО ВЫСОКОЕ ДАВЛЕНИЕ – СНИМИТЕ ДАВЛЕНИЕ	Проверьте, нет ли засорений. Для распыления используйте только шланги производства компании Graco минимальной длины 15 м (50 футов).
03	НЕ ОБНАРУЖЕН ИЗМЕРИТЕЛЬНЫЙ ПРЕОБРАЗОВАТЕЛЬ ДАВЛЕНИЯ	Проверьте соединение датчика.
05	ДВИГАТЕЛЬ НЕ ВРАЩАЕТСЯ	Убедитесь в отсутствии механического повреждения и проверьте соединения двигателя. Возможно, материал слишком густой. Разбавьте материал.
06	ПЕРЕГРЕВ ДВИГАТЕЛЯ	ВЫКЛЮЧИТЕ распылитель. Проверьте соединения двигателя. Проверьте, не закупорены ли вентиляционные отверстия кожуха. Для остывания распылителя может понадобиться около часа.

Проблема	Проверяемые элементы	Способ проверки
Распылитель не работает И Индикатор состояния платы управления никогда не горит.	См. схему на стр. 34.	
Распылитель не выключается. И Индикатор состояния платы управления мигает циклически по 2 раза	Плата управления.	Замените плату управления.
Распылитель не работает И Индикатор состояния платы управления мигает циклически по 2 раза	Проверьте датчик или его соединения.	Убедитесь в отсутствии давления в системе (см. раздел Выполните инструкции раздела **Процедура сброса давления**, стр. 12). Проверьте, не засорен ли какой-либо из элементов на пути тока жидкости, например фильтр. Используйте шланг для безвоздушного распыления краски без металлической оплетки. При использовании шланга маленького размера либо шланга с металлической оплеткой могут происходить резкие скачки давления. Установите переключатель ON/OFF (ВКЛ/ВЫКЛ) в положение **OFF** (ВЫКЛ) и отключите подачу питания на распылитель. Проверьте датчик и соединения с платой управления. Отсоедините датчик от разъема платы управления. Проверьте чистоту и надежность контактов датчика и платы управления. Подсоедините датчик обратно к разъему платы управления. Подключите питание, установите переключатель ON/OFF (ВКЛ/ВЫКЛ) в положение **ON** (ВКЛ) и поверните ручку регулятора по часовой стрелке на 1/2 оборота. Если распылитель не работает исправно, установите переключатель ON/OFF (ВКЛ/ВЫКЛ) в положение **OFF** (ВЫКЛ) и переходите к следующему шагу. Установите новый датчик. Подключите питание, установите переключатель ON/OFF (ВКЛ/ВЫКЛ) в положение **ON** (ВКЛ) и поверните ручку регулятора по часовой стрелке на 1/2 оборота. Если распылитель не работает исправно, замените плату управления.

Поиск и устранение неисправностей

Проблема	Проверяемые элементы	Способ проверки
Распылитель не работает И Индикатор состояния платы управления мигает циклически по 3 раза	Проверьте датчик или его соединения (плата управления не распознает сигнал давления).	Установите переключатель ON/OFF (ВКЛ/ВЫКЛ) в положение **OFF** (ВЫКЛ) и отключите подачу питания на распылитель. Проверьте датчик и соединения с платой управления. Отсоедините датчик от разъема платы управления. Проверьте чистоту и надежность контактов датчика и платы управления. Подсоедините датчик обратно к разъему платы управления. Подключите питание, установите переключатель ON/OFF (ВКЛ/ВЫКЛ) в положение **ON (ВКЛ)** и поверните ручку регулятора по часовой стрелке на 1/2 оборота. Если распылитель не работает, установите переключатель ON/OFF (ВКЛ/ВЫКЛ) в положение **OFF** (ВЫКЛ) и переходите к следующему шагу. Подключите к разъему платы управления заведомо исправный датчик. Установите переключатель ON/OFF (ВКЛ/ВЫКЛ) в положение **ON** (ВКЛ) и поверните ручку регулятора по часовой стрелке на 1/2 оборота. Если распылитель работает, установите новый датчик. Если распылитель не работает, замените плату управления. Проверьте сопротивление датчика с помощью омметра (оно должно составлять менее 9 кОм между красным и черным проводами и 3–6 кОм между зеленым и желтым проводами).
Распылитель не работает И Индикатор состояния платы управления мигает циклически по 5 раза	Вал двигателя не вращается несмотря на соответствующий сигнал от платы управления. Возможно, заклинен ротор, между двигателем и платой управления присутствует разомкнутый контакт, неисправность двигателя или платы, или чрезмерный ток, потребляемый двигателем.	1. Снимите насос и попытайтесь включить распылитель. Если двигатель работает, проверьте, не заклинен и не заморожен ли насос или привод. Если распылитель не работает, перейдите к шагу 2. 2. Установите переключатель ON/OFF (ВКЛ/ВЫКЛ) в положение **OFF** (ВЫКЛ) и отключите подачу питания на распылитель. 3. Отсоедините контакты двигателя от разъемов платы управления. Проверьте чистоту и надежность контактов двигателя и платы управления. Если контакты чистые и обеспечивают надежное соединение, перейдите к шагу 4. 4. ВЫКЛЮЧИТЕ распылитель и поверните вентилятор двигателя на 1/2 оборота. Снова включите распылитель. Если распылитель работает, замените плату управления. Если распылитель не работает, перейдите к шагу 5.

Проблема	Проверяемые элементы	Способ проверки
		5. Выполните тест вращения. Проведите тест на широком 4-контактном разъеме обмотки двигателя. Отсоедините насос жидкости от распылителя. Проведите тест двигателя, разместив перемычку на контактах 1 и 2. Вращайте вентилятор двигателя со скоростью около 2 оборотов в секунду. Зубцы должны оказывать сопротивление движению вентилятора. Если сопротивление не ощущается, замените двигатель. Повторите для сочетаний контактов 1 и 3, 2 и 3. Контакт 4 (зеленый провод) не используется в этом тесте. Если все тесты вращения прошли успешно, перейдите к шагу 6. ЗЕЛ СИН К ЧЕР **ШАГ 1:** 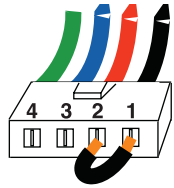 ЗЕЛ СИН К ЧЕР **ШАГ 2:** 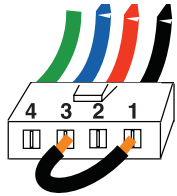 ЗЕЛ СИН К ЧЕР **ШАГ 3:** 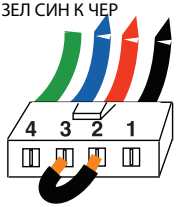

Проблема	Проверяемые элементы	Способ проверки
		6. Выполните короткий тест обмотки. Проведите тест на широком 4-контактном разъеме обмотки двигателя. Между контактом 4, проводом заземления и любым из 3 остальных контактов не должно быть электрического контакта. При отрицательных результатах тестов контактов обмотки замените двигатель. 7. Проверьте термовыключатель двигателя. Отсоедините термопроводку. Установите измеритель на Омы. Измеритель должен показывать 100 кОм. 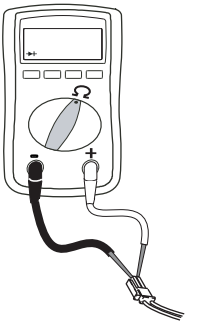 8. Повторно подсоедините контакты двигателя к разъемам платы управления. Подключите питание, установите переключатель ON/OFF (ВКЛ/ВЫКЛ) в положение **ON** (ВКЛ) и поверните ручку регулятора по часовой стрелке на 1/2 оборота. Если двигатель не работает, замените плату управления.

Проблема	Проверяемые элементы	Способ проверки
Распылитель не работает И Индикатор состояния платы управления мигает циклически по 6 раза	Двигатель сильно нагрелся или неисправность в устройстве тепловой защиты.	Подождите, пока распылитель остынет. Если после остывания распылитель работает нормально, устраните причину перегрева. Держите распылитель в более прохладном месте с хорошей вентиляцией. Убедитесь в том, что канал забора воздуха двигателя не забит. Если распылитель по-прежнему не работает, замените двигатель. **ПРИМЕЧАНИЕ.** Для проведения теста двигатель должен быть остужен. 1. Проверьте контакт устройства тепловой защиты (желтые провода) на плате управления. 2. Отсоедините контакт устройства тепловой защиты от разъема платы управления. Убедитесь в чистоте и надежности контактов. Измерьте сопротивление устройства тепловой защиты. Если показатели неправильны, замените двигатель. **Проверьте термовыключатель двигателя:** Отсоедините термопроводку. Установите измеритель на Омы. Измеритель должен показывать 100 кОм. 3. Подключите контакт устройства тепловой защиты к разъему платы управления. Подключите питание, ВКЛЮЧИТЕ распылитель и поверните ручку регулятора по часовой стрелке на 1/2 оборота. Если распылитель не работает, замените плату управления.
Основные электрические неисправности.	Провода двигателя надежно закреплены и правильно подсоединены.	Замените ослабленные клеммы; закрепите на проводах. Убедитесь в надежном подключении клемм. Очистите клеммы схемной платы. Надежно подключите провода.
	Убедитесь, что в коллекторе якоря двигателя отсутствуют пятна прожогов, выбоины или слишком грубая поверхность.	Снимите двигатель и по возможности восстановите поверхность коллектора в механической мастерской.

Электрические компоненты (продолжение)

Распылитель не включается

(см. последовательность действий на следующей странице)

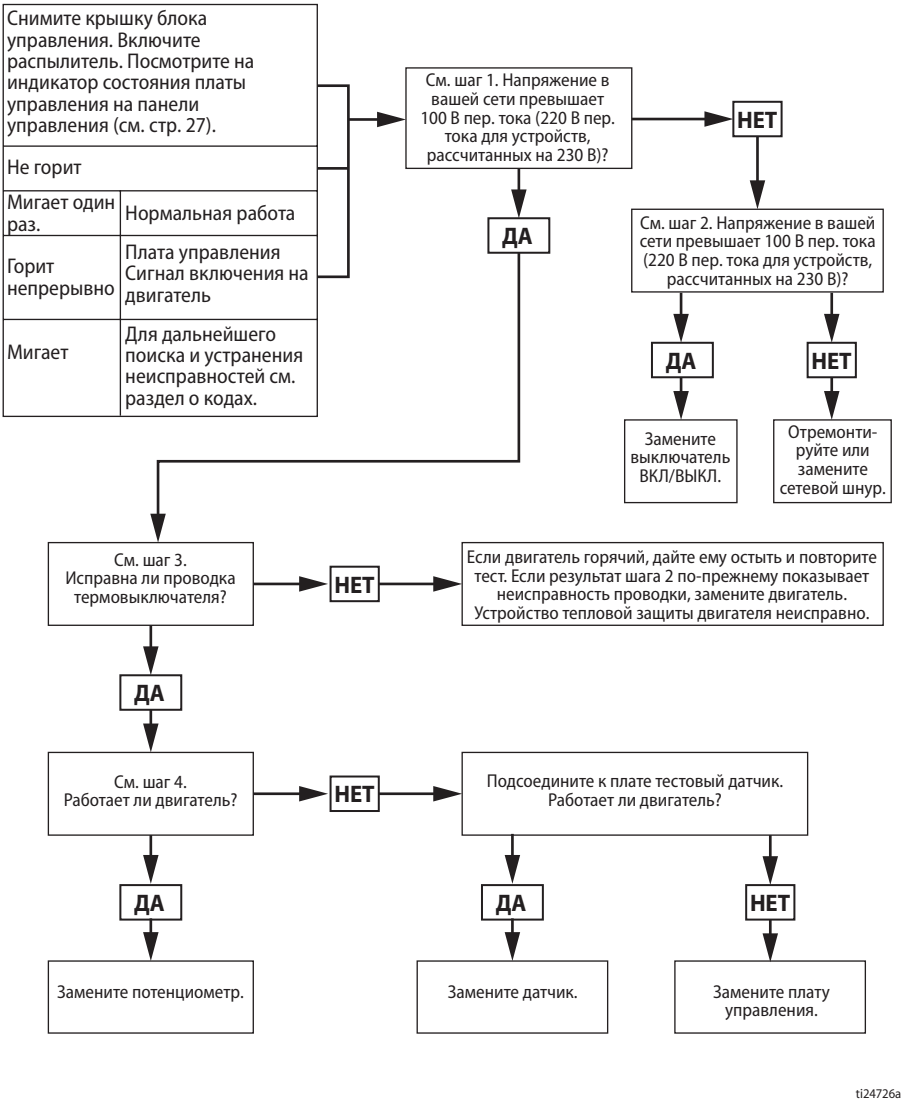

ti24726a

Этап 1:
Вставьте сетевой шнур в электророзетку и включите питание. Подключите датчики к плате управления. Переключите измерительный прибор на вольты переменного тока.

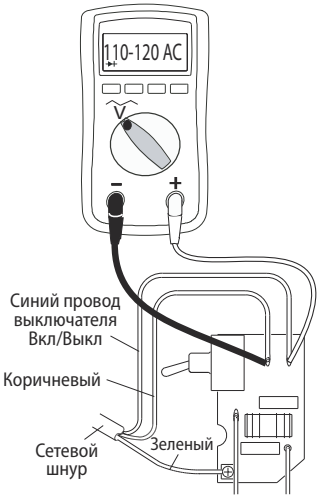

Этап 2:
Вставьте сетевой шнур в розетку и включите питание. Подключите датчики к плате управления. Переключите измерительный прибор на вольты переменного тока.

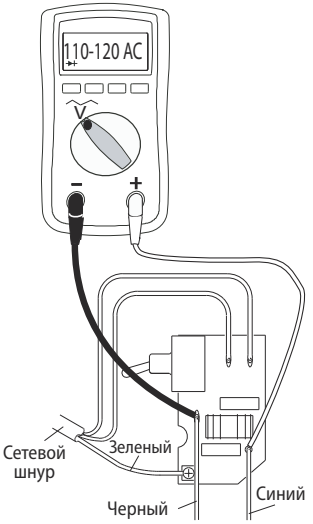

Этап 3:
Проверьте термовыключатель двигателя. Отсоедините желтые провода. Измеритель должен показывать 100 Ом. ПРИМЕЧАНИЕ. Во время снятия показателей двигатель должен быть холодным.

Этап 4:
Отсоедините потенциометр. Вставьте сетевой шнур в электророзетку и включите питание.

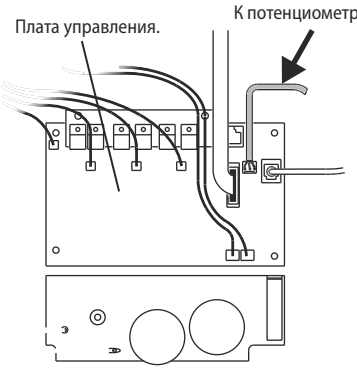

ti24084a

Электрические компоненты (продолжение)

Распылитель не выключается

1. Выполните инструкции раздела **Процедура сброса давления**, стр. 12. Оставьте клапан заправки открытым (нижнее положение) и переведите выключатель ON/OFF (ВКЛ./ВЫКЛ.) в положение **OFF** (ВЫКЛ).
2. Снимите крышку блока управления, чтобы видеть индикатор состояния платы управления.

Процедура поиска и устранения неисправностей

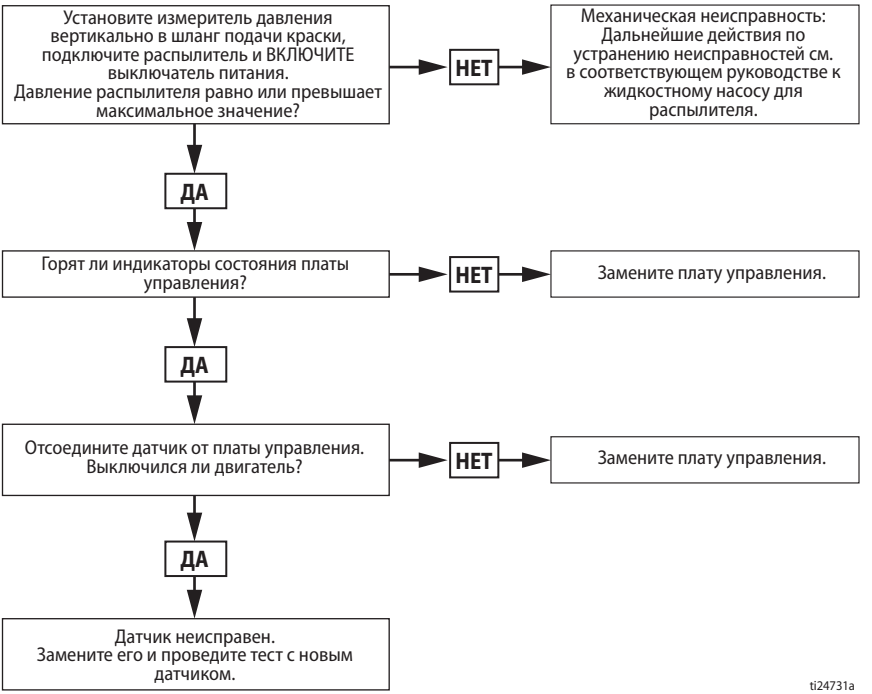

Распылители на стойке 490/495/395EU

Поз.	Крутящий момент
1	140 - 160 дюймов на фунт (15.8 - 18.1 Н•м)
2	3,4–4,0 Н•м (30–35 дюймофунтов)

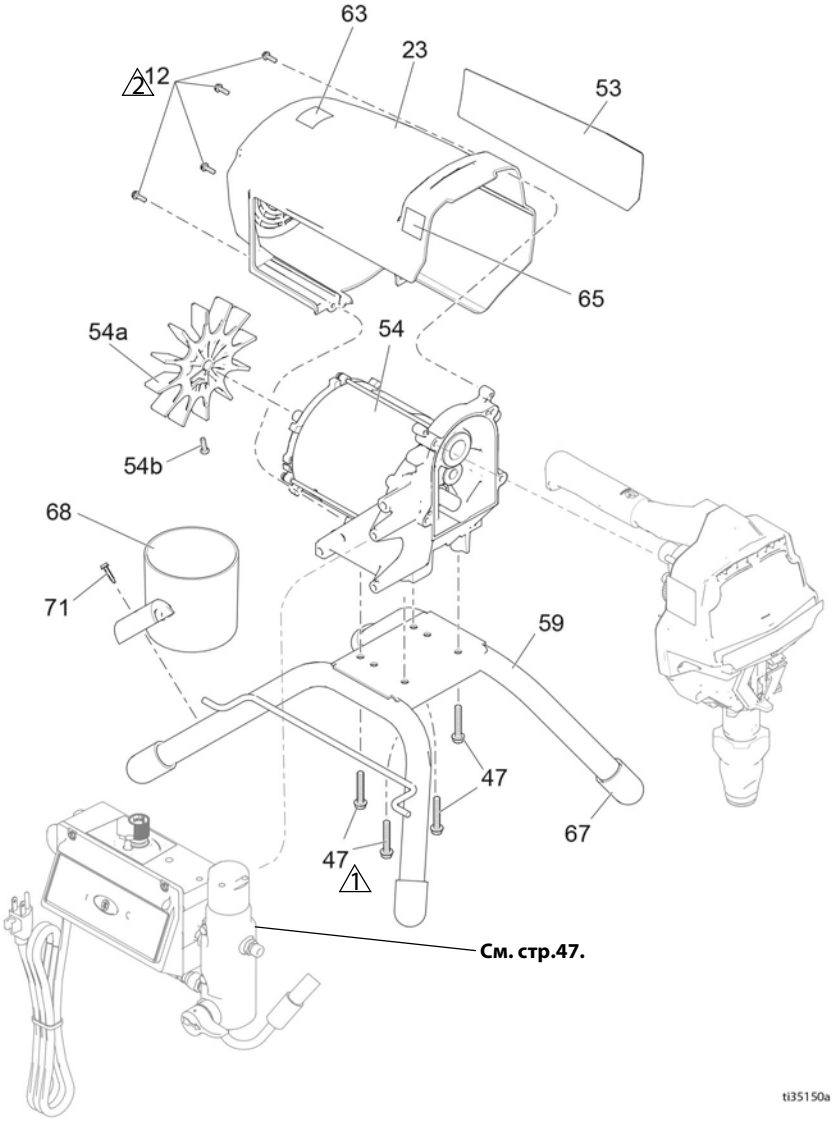

Распылители на стойке 490/495/395EU

Поз.	Крутящий момент
1	140 - 160 дюймов на фунт (15.8 - 18.1 Н•м)
2	3,4–4,0 Н•м (30–35 дюймофунтов)
3	Затяжка с использованием молотка
4	33,9–40,7 Н•м (20–30 футофунтов)

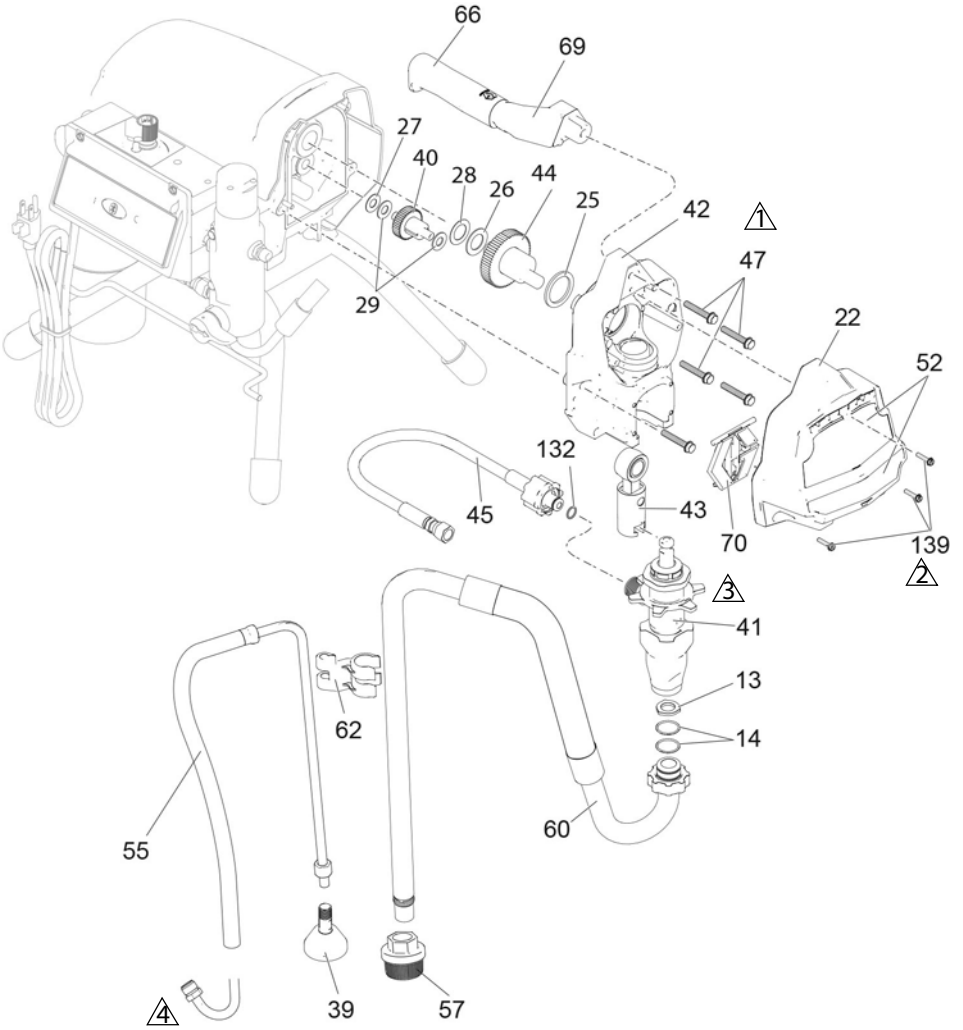

Спецификация деталей распылителей на стойке 490/495/395EU

Поз.	Номера	Описание	Кол-во
12	117501	ВИНТ крепежный, с шайбой и шестигранной головкой	4
13	115099	ШАЙБА, шланг	1
14	117559	Уплотнительное кольцо	2
22	17C541	КРЫШКА, передняя, окрашенная	1
23	287900	ЩИТОК, двигатель, окрашенный, *включает деталь 12*	1
25	180131	ШАРИКОПОДШИПНИК, упорный	1
26	107434	ШАРИКОПОДШИПНИК, упорный	1
27	116073	ШАЙБА, упорная	1
28	116074	ШАЙБА, упорная	1
29	116079	ШАРИКОПОДШИПНИК, упорный	2
33	206994	ЖИДКОСТЬ, TSL (не показана)	1
34▲	См. стр. 46	КАРТОЧКА, мед. противопоказ. (не показана)	1
39	241920	ОТРАЖАТЕЛЬ, с резьбой	1
40	249194	РЕДУКТОР, шестеренный	1
41		НАСОС, поршневой, PC	1
	17C487	Северная Америка	
	17C488	Азия, Австралия и Новая Зеландия, Япония	
	17C489	Европа	
42	24W817	КОРПУС, привод, PC, *вкл. поз. 12, 47, 70*	1
43	24W640	ШТОК, соединительный, PC	1
44	24X020	КОМПЛЕКТ, ремонтный, коленвала, *вкл. поз. 25*	1
45	24W830	КОМПЛЕКТ, шланг, спаренный, PC, *вкл. поз. 132*	1
46	См. стр. 46	ШЛАНГ, спаренный, 1/4 дюйма x 15,24 м (не показан)	1
47	117493	ВИНТ крепежный, с шайбой и шестигранной головкой	9
52	См. стр. 46	НАКЛЕЙКА, передняя часть, верхний и нижний блок	1
53	См. стр. 46	ЭТИКЕТКА, боковая	1
54		ДВИГАТЕЛЬ, *вкл. поз. 54a, 54b*	1
	287805	490/495/395EU	
	287807	595	
54a	15D088	ВЕНТИЛЯТОР электродвигателя	1
54b	115477	ВИНТ, крепежный, с шестигр. углублением под ключ, окрашенный	1
55	246381	ШЛАНГ, сливной, стойка, *включает детали 39, 62*	1
57	246385	СЕТЧАТЫЙ ФИЛЬТР, 7/8-14 unf	1
59	15E823	РАМА, монтаж на стойке	1
60	246386	КОМПЛЕКТ, шланг для всасывания, *вкл. поз. 13, 14, 57, 62*	1
61	См. стр. 46	ПИСТОЛЕТ, распылительный (не показан)	1
62	276888	ЗАЖИМНАЯ СКОБА, линия слива	1
63▲	См. стр. 46	ЭТИКЕТКА, предупредительная	1
65▲	См. стр. 46	ЭТИКЕТКА, предупредительная	1
66	116139	ЗАХВАТ рукоятки	1
67	15G857	КОЛПАЧОК для стойки	4
68	287903	ЧАША, всасывающая и сливная	1
69	287072	РУЧКА, распылитель, *вкл. поз. 47, 66*	1
70	17C483	КРЫШКА, шток насоса	1
71	122667	ВИНТ, сверло, с буртиком под шестигранной головкой	1
108	115523	МАНОМЕТР, давления жидкости, не показан (в отдельных моделях)	1
132	16H137	НАБИВКА, уплотнительное кольцо круглого сечения	1
139	127914	ВИНТ крепежный, со шлицем и шестигранной головкой	3
206994	ЖИДКОСТЬ, TSL, 236,6 мл (не показана)		1

▲ *Запасные этикетки безопасности, бирки и карточки доступны бесплатно.*

Распылители Lo-Boy 490/495/595

Поз.	Крутящий момент
1	140 - 160 дюймов на фунт (15.8 - 18.1 Н•м)
2	3,4–4,0 Н•м (30–35 дюймофунтов)

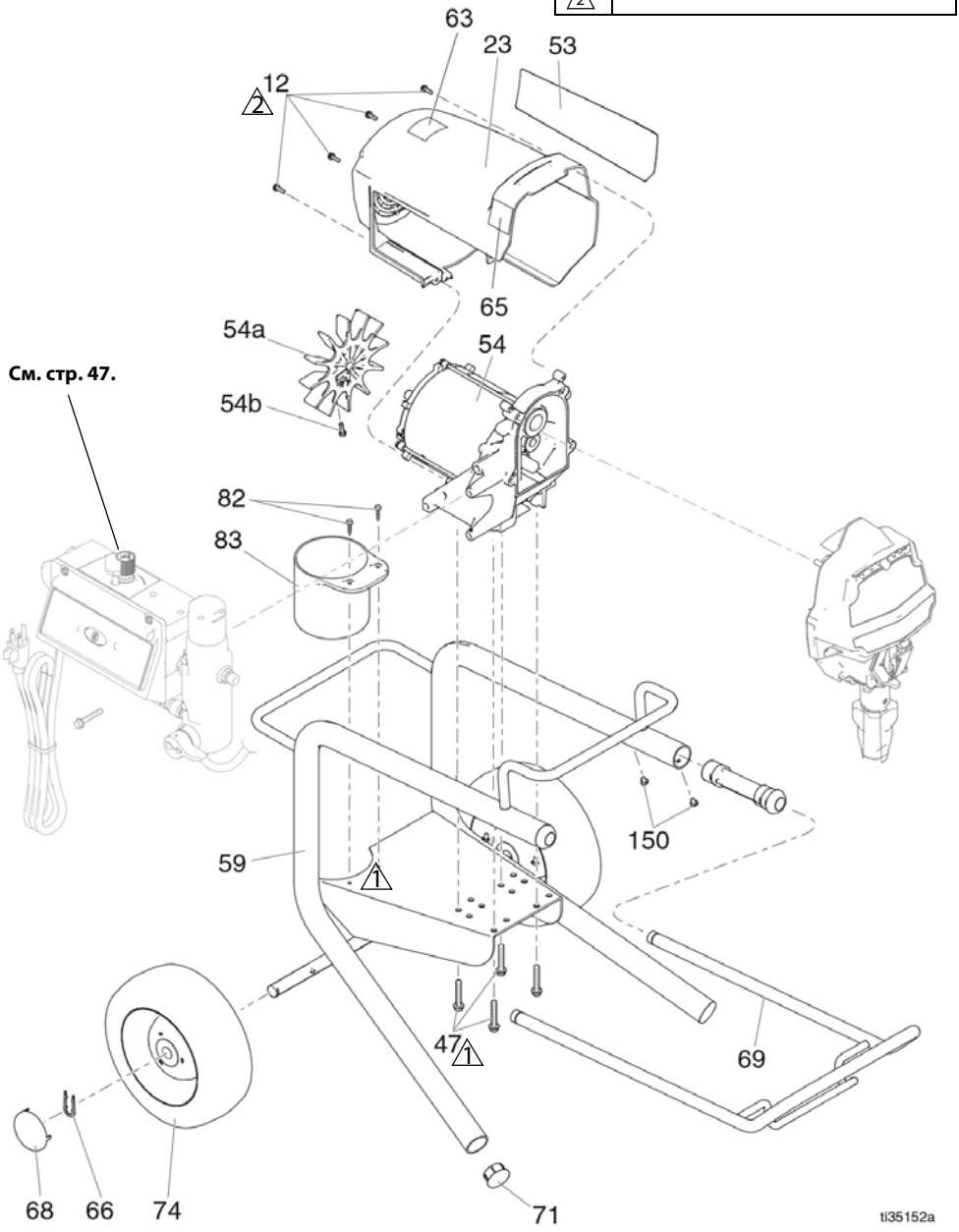

См. стр. 47.

Поз.	Крутящий момент
1	140 - 160 дюймов на фунт (15.8 - 18.1 Н•м)
2	3,4–4,0 Н•м (30–35 дюймофунтов)
3	Затяжка с использованием молотка
4	33,9–40,7 Н•м (20–30 футофунтов)

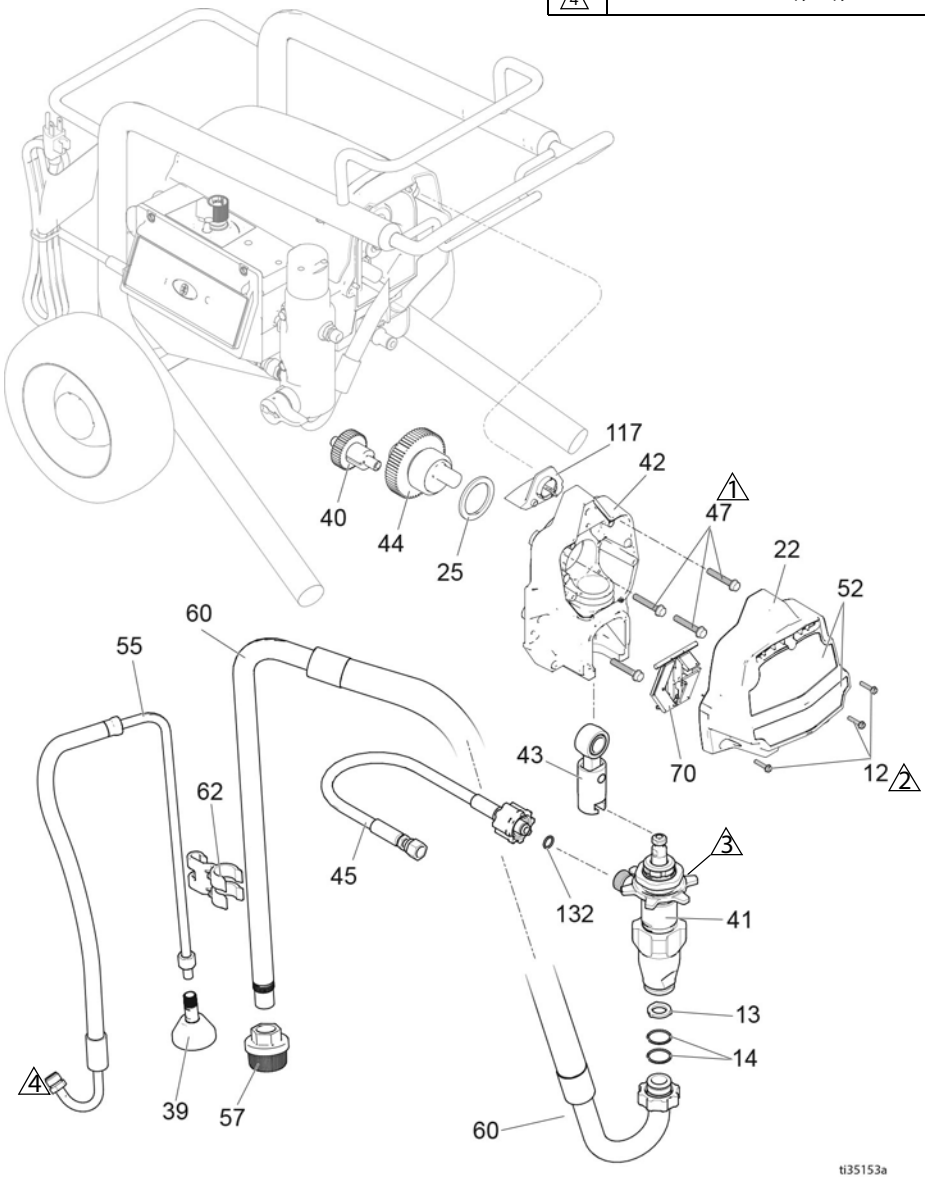

Спецификация деталей распылителей Lo-Boy 490/495/595

Поз.	Номера	Описание	Кол-во
12	117501	ВИНТ крепежный, с шайбой и шестигранной головкой	4
13	115099	ШАЙБА, шланг	1
14	117559	Уплотнительное кольцо	2
22	17C541	КРЫШКА, передняя, окрашенная	1
23	287900	ЩИТОК, двигатель, окрашенный, *включает деталь 12*	1
25	180131	ШАРИКОПОДШИПНИК, упорный	1
26	107434	ШАРИКОПОДШИПНИК, упорный	1
27	116073	ШАЙБА, упорная	1
28	116074	ШАЙБА, упорная	1
29	116079	ШАРИКОПОДШИПНИК, упорный	2
33	206994	ЖИДКОСТЬ, TSL (не показана)	1
34▲	См. стр. 46	КАРТОЧКА, мед. противопоказ. (не показана)	1
39	241920	ОТРАЖАТЕЛЬ, с резьбой	1
40	249194	РЕДУКТОР, шестеренный	1
41		НАСОС, поршневой, PC	1
	17C487	Северная Америка	
	17C488	Азия, Австралия и Новая Зеландия, Япония	
42	24W817	КОРПУС, привод, PC, *включает детали 12, 47, 70*	1
43	24W640	ШТОК, соединительный, PC	1
44		КОМПЛЕКТ, ремонтный, коленвала *включает деталь 25*	1
	24X020	Модели 490/495/395EU	
	24X021	Модель 595	
45	24W830	КОМПЛЕКТ, шланг, спаренный, PC, *включает деталь 132*	1
46	См. стр. 46	ШЛАНГ, спаренный, 1/4 дюйма x 15,24 м (не показан)	1
47	117493	ВИНТ крепежный, с шайбой и шестигранной головкой	8
52	См. стр. 46	НАКЛЕЙКА, передняя часть, верхний и нижний блок	1
53	См. стр. 46	ЭТИКЕТКА, боковая	1
54		ДВИГАТЕЛЬ, *вкл. поз. 54a, 54b*	1
	287805	Модели 490/495	
	287807	Модель 595	
54a	15D088	ВЕНТИЛЯТОР электродвигателя	1
54b	115477	ВИНТ, крепежный, с шестигр. углублением под ключ, окрашенный	1
55	246381	ШЛАНГ, сливной, стойка, *включает детали 39, 62*	1
57	246385	СЕТЧАТЫЙ ФИЛЬТР, 7/8-14 unf	1
59	246250	РАМА, тележка, низ.	1
60	246386	КОМПЛЕКТ, шланг для всасывания, *включает детали 13, 14, 57, 62,*	
61	См. стр. 46	ПИСТОЛЕТ, распылительный (не показан)	1
62	276888	ЗАЖИМНАЯ СКОБА, линия слива	1
63▲	См. стр. 46	ЭТИКЕТКА, предупредительная	1
65▲	См. стр. 46	ЭТИКЕТКА, предупредительная	1
66	15B999	ЗАЖИМНАЯ СКОБА, стопорная	2
68	104811	КОЛПАЧОК для ступицы	2
69	287488	РУКОЯТКА, блок, низ. тележка	1
70	17C483	КРЫШКА, шток насоса	1
71	107310	ЗАГЛУШКА, трубная	2
74	195766	КОЛЕСО, полупневматическое	2
82	122667	ВИНТ, сверло, с буртиком под шестигранной головкой	2
83	15B870	ЧАША, всасывающая и сливная	1
117	15G447	ЗАГЛУШКА, щиток, окрашенная	1
132	16H137	НАБИВКА, уплотнительное кольцо круглого сечения	1
139	127914	ВИНТ крепежный, со шлицем и шестигранной головкой	3
150	109032	ВИНТ, с полукруглой головкой	4
206994	ЖИДКОСТЬ, TSL, 236,6 мл (не показана)		1

▲ *Запасные этикетки безопасности, бирки и карточки доступны бесплатно.*

Распылители Hi-Boy 490/495/595/395EU

Поз.	Крутящий момент
1	140 - 160 дюймов на фунт (15.8 - 18.1 Н•м)
2	3,4–4,0 Н•м (30–35 дюймофунтов)
3	Затяжка с использованием молотка
4	33,9–40,7 Н•м (25–30 футофунтов)

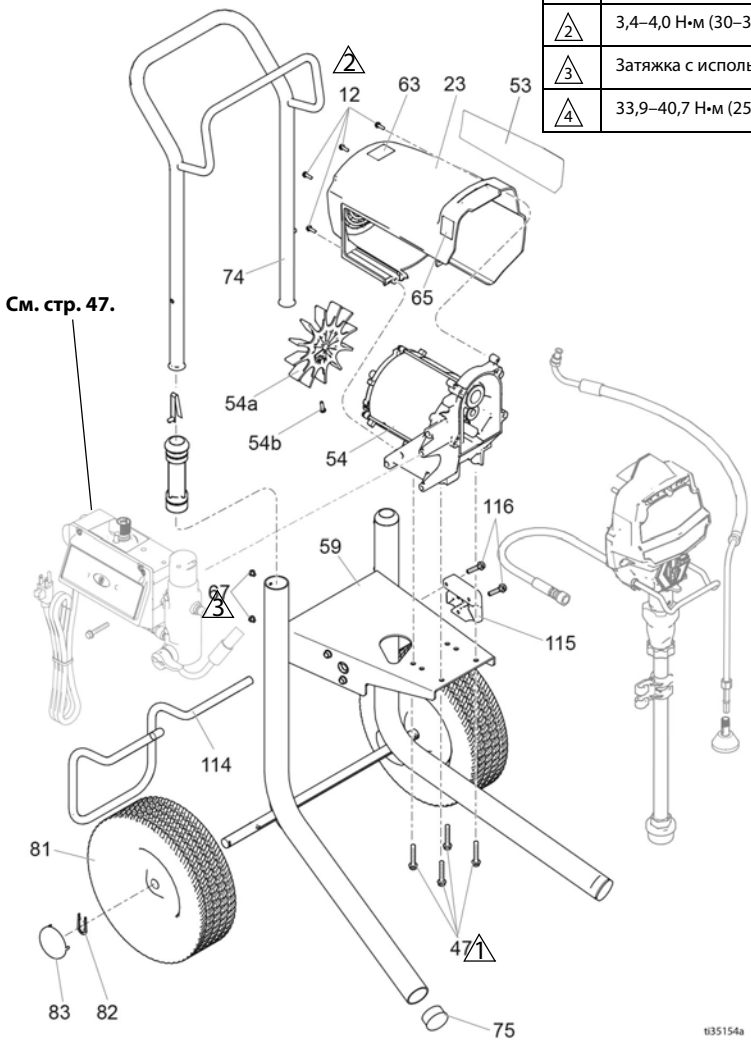

См. стр. 47.

Поз.	Крутящий момент
1	140 - 160 дюймов на фунт (15.8 - 18.1 Н•м)
2	3,4–4,0 Н•м (30–35 дюймофунтов)
3	2,6–3,1 Н•м (23–27 дюймофунтов)

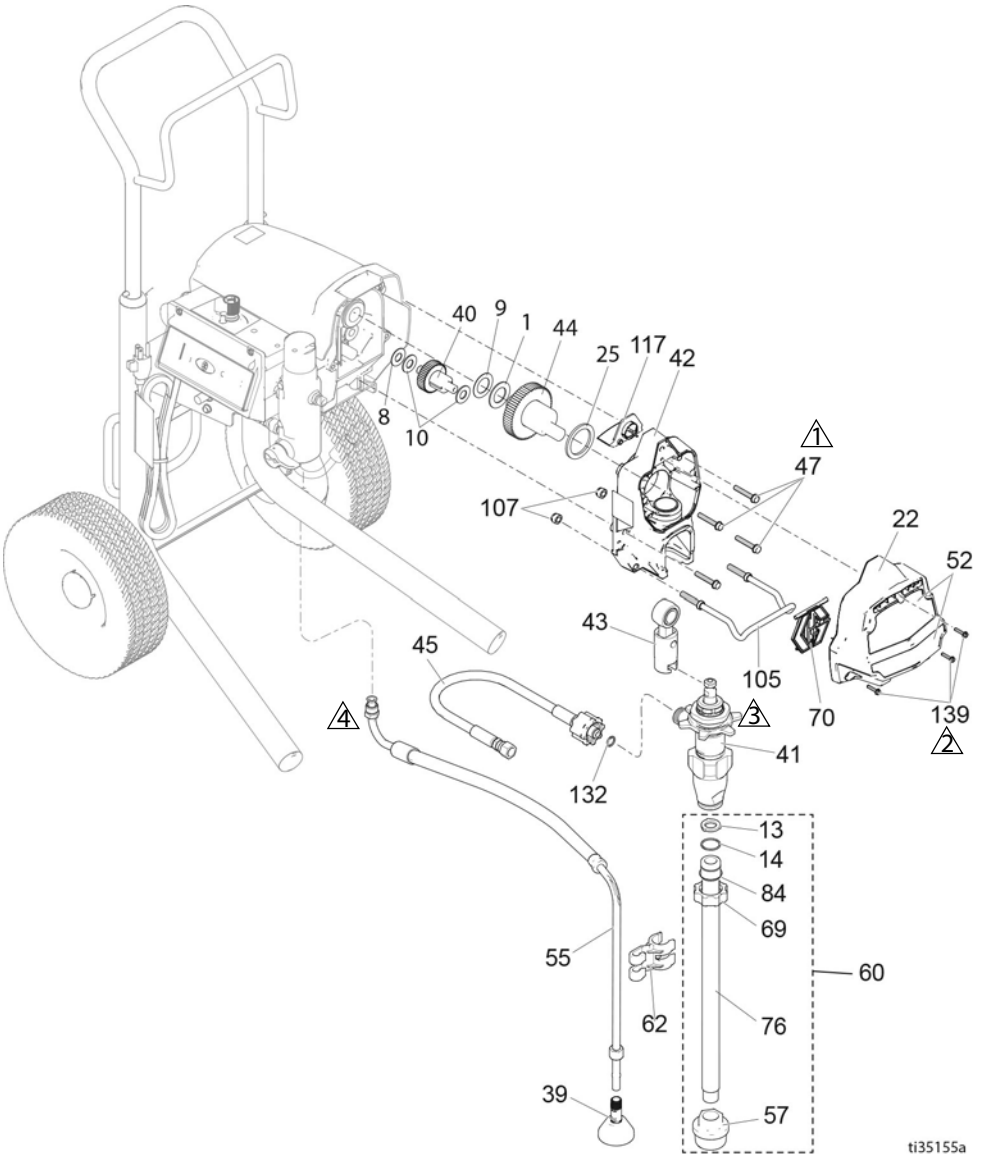

Спецификация деталей распылителей Hi-Boy 490/495/595/395EU

Поз.	Номера	Описание	Кол-во
12	117501	ВИНТ крепежный, с шайбой и шестигранной головкой	4
13	115099	ШАЙБА, шланг	1
14	103413	Уплотнительное кольцо	1
22	17C541	КРЫШКА, передняя, окрашенная	1
23	287900	ЩИТОК, двигатель, окрашенный, *включает деталь 12*	1
25	180131	ШАРИКОПОДШИПНИК, упорный	1
26	107434	ШАРИКОПОДШИПНИК, упорный	1
27	116073	ШАЙБА, упорная	1
28	116074	ШАЙБА, упорная	1
29	116079	ШАРИКОПОДШИПНИК, упорный	2
33	206994	ЖИДКОСТЬ, TSL (не показана)	1
34▲	См. стр. 46	КАРТОЧКА, мед. противопоказ. (не показана)	1
39	241920	ОТРАЖАТЕЛЬ, с резьбой	1
40	249194	РЕДУКТОР, шестеренный	1
41		НАСОС, поршневой, РС	1
	17C487	Северная Америка	
	17C488	Азия, Австралия и Новая Зеландия, Япония	
	17C489	Европа	
42	24W817	КОРПУС, привод, РС, *вкл. поз. 12, 47, 70*	1
43	24W640	ШТОК, соединительный, РС	1
44		КОМПЛЕКТ, ремонтный, коленвала*включает деталь 25*	1
	24X020	Модели 395EU/490/495	
	24X021	Модель 595	
45	24W830	КОМПЛЕКТ, шланг, спаренный, РС, *вкл. поз. 132*	1
46	См. стр. 46	ШЛАНГ, спаренный, 1/4 дюйма x 15,24 м (не показан)	1
47	117493	ВИНТ крепежный, с шайбой и шестигранной головкой	8
52	См. стр. 46	НАКЛЕЙКА, передняя часть, верхний и нижний блок	1
53	См. стр. 46	ЭТИКЕТКА, боковая	1
54		ДВИГАТЕЛЬ, *вкл. поз. 54a, 54b*	1
	287805	490/495/395EU	
	287807	595	
54a	15D088	ВЕНТИЛЯТОР электродвигателя	1
54b	115477	ВИНТ, крепежный, с шестигр. углублением под ключ, окрашенный	1
55	287952	ШЛАНГ, сливной, *вкл. поз. 39*	1
57	246385	СЕТЧАТЫЙ ФИЛЬТР, 7/8-14 unf	1
59	17C485	РАМА, тележка, выс.	1
60	17C992	КОМПЛЕКТ, трубка для удлинительного троса, *включает детали 13,14, 57, 69, 76, 84*	
61	См. стр. 46	ПИСТОЛЕТ, распылительный (не показан)	1
62	276888	ЗАЖИМНАЯ СКОБА, линия слива	1
63▲	См. стр. 46	ЭТИКЕТКА, предупредительная	1
65▲	См. стр. 46	ЭТИКЕТКА, предупредительная	1
67	109032	ВИНТ, с полукруглой головкой	4
69	15E813	ГАЙКА зажимная	1
70	17C483	КРЫШКА, шток насоса	1
74	287489	РУКОЯТКА	1
75	108691	ЗАГЛУШКА, трубная	2
76		ТРУБКА всасывающая	1
81	106062	КОЛЕСО	2
82	15B999	ЗАЖИМНАЯ СКОБА, стопорная	2
83	104811	КОЛПАЧОК для ступицы	2
84	15B652	ШАЙБА, всасывающая	1
105	17C990	ДЕРЖАТЕЛЬ, для емкости	1
107	111040	ГАЙКА, фиксатор, вставная, полиамид	2
114	15D281	ДЕРЖАТЕЛЬ, стойка (в отдельных моделях)	1
115	15C982	КУЛАЧОК, тележка (в отдельных моделях)	2
116	114531	ВИНТ, крепежный, с шестигр. головкой (в отдельных моделях)	4
117	15G447	ЗАГЛУШКА, трубная	1
122	118852	ВИНТ, самонарезающий (в отдельных моделях, не показан)	3
123	287253	КОМПЛЕКТ, ящик с инструментами, *вкл. поз. 122* (в отдельных моделях, не показан)	1
132	16H137	НАБИВКА, уплотнительное кольцо круглого сечения	1
139	127914	ВИНТ крепежный, со шлицем и шестигранной головкой	3
206994		ЖИДКОСТЬ, TSL, 236,6 мл (не показана)	1

▲ *Запасные этикетки безопасности, бирки и карточки доступны бесплатно.*

Вспомогательные принадлежности и наклейки

Модель распылителя	Поз. 34 Карточка с медицинскими предупреждениями	Поз. 46 ШЛАНГ, спаренный, 1/4 дюйма x 15,24 м	Поз. 52 Наклейка Передняя Верхняя/ Нижний блок насоса	Поз. 53 Наклейка Бок	Поз. 61 Пистолет, Распылительный	Поз. 63 Наклейка, предупреждающая	Поз. 65 Наклейка, предупреждающая
826243 826244 826245	222385 #	826079	17E947/17E945	17E948	826252	15H085 #	195793 &
826246 826247 826248	222385 #	826079	17E947/17E949	17E951	826252	15H085 #	195793 &
826249 826250	222385 #	826079	17E947/17E952	17E954	826252	15H085 #	195793 &
17E852 17E853 17E854	222385 #	240794	17E944/17E945	17E946	17Y042	15H085 #	195793 &
17E855 17E856 17E857	222385 #	240794	17E944/17E949	17E950	17Y042	15H085 #	195793 &
17E858 17E859	222385 #	240794	17E944/17E952	17E953	17Y042	15H085 #	195793 &
17E864 17E865	222385 #	240794	17E967/17E969	17E970	17Y043	- - -	16G596 ✔
17E871 17E872 17E873 17E874 17E875 17E870	222385 #	240794	17E967/17E949	17E971	17Y043	- - -	16G596 ✔
17E876 17E877 17E878	222385 #	240794	17E967/17E952	17E972	17Y043	- - -	16G596 ✔
17E885	17A134 ❖	240794	17E944/17E945	17E946	17Y044	15H086 *	195792 @
17E886	17A134 ❖	240794	17E944/17E964	17E965	17Y044	15H087 @	195792 @
17E887	17A134 ❖	240794	17E944/17E945	17E946	17Y044	15H087 @	195792 @
17E890	17A134 ❖	240794	17E944/17E949	17E950	17Y044	15H086 *	195792 @
17E889 17E891 17E892	17A134 ❖	240794	17E944/17E949	17E950	17Y044	15H087 @	195792 @
17E896 17E897	17A134 ❖	240794	17E944/17E952	17E953	17Y044	15H087 @	195792 @
288526 – комплект, вспомогательных принадлежностей, бункер							

# – английский, испанский, французский языки		@ – Азия, Австралия и Новая Зеландия
❖ – английский, китайский, корейский языки		✔ – Европа
& – Северная Америка		* – Япония
▲*Запасные этикетки безопасности, бирки и карточки доступны бесплатно.*		

Блок управления

Поз.	Крутящий момент
1	140 - 160 дюймов на фунт (15.8 - 18.1 Н•м)
2	2,3–2,8 Н•м (20–25 дюймофунтов)
3	50,2–58,3 Н•м (37–43 футофунтов)
4	14,7–16,9 Н•м (130–150 дюймофунтов)

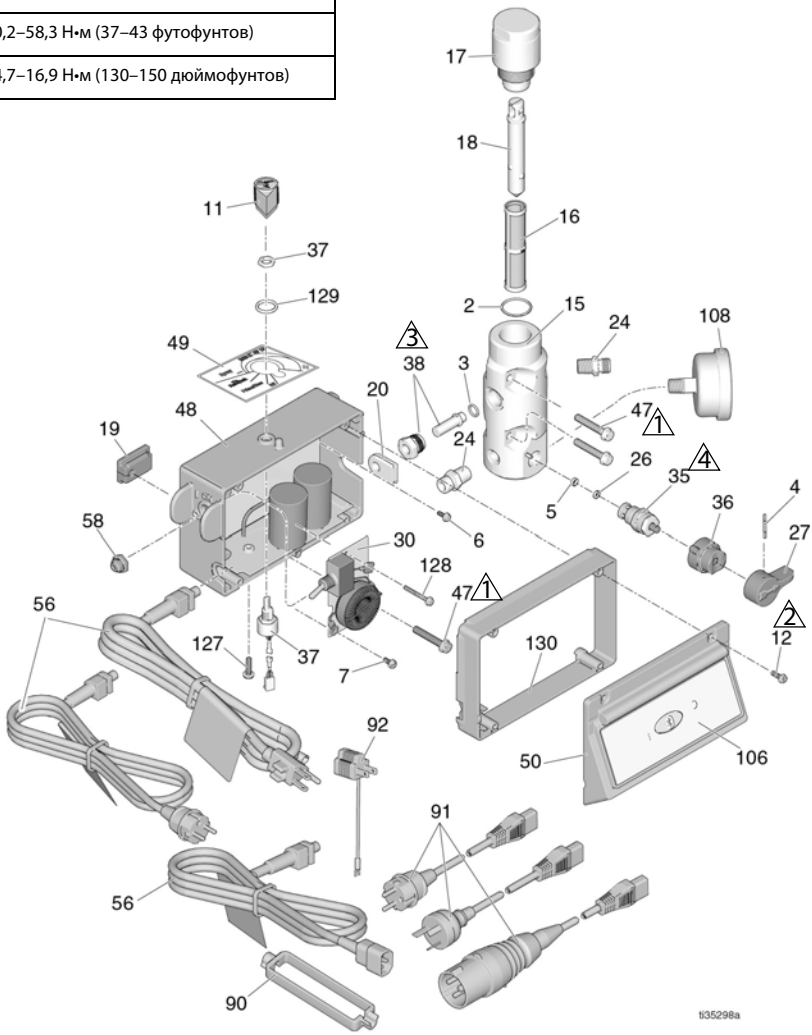

Спецификация деталей блока управления

Поз.	Номера	Описание	Кол-во
2	117828	КОЛЬЦО, уплотнительное	1
3	111457	КОЛЬЦО, уплотнительное	1
4	111600	ШТИФТ, с насечками	1
5	277364	ПРОКЛАДКА, седло, клапан	1
6	120405	ВИНТ, крепежный, с крестообразным шлицем и полукруглой головкой	5
7	115498	ВИНТ, крепежный, со шлицем и буртиком под шестигранной головкой	1
11	116167	КРУГЛАЯ РУЧКА, потенциометра	1
12		ВИНТ крепежный, с шайбой и шестигранной головкой	4
	117501	1/2", модели 120 В, США/Япония	
	17Z216	1-1/2", модели 110 В (Великобритания) и 230 В	
15		КОЛЛЕКТОР, жидкостный	1
	15G455	Модели без манометра	
	15T811	Модели с манометром	
16		ФИЛЬТР жидкостный	1
	246425	30 ячеек	
	246384	60 ячеек на лин. дюйм, оригинальное оборуд.	
	246382	100 ячеек на линейный дюйм	
	246383	200 ячеек на линейный дюйм	
17	287902	КОМПЛЕКТ, ремонтный, колпачок фильтра, *вкл. поз. 18*	1
18	15B071	ВКЛАДЫШ, фильтр	1
19	15G562	ВТУЛКА, блок управления	1
20	15B120	ИЗОЛИРУЮЩАЯ ШАЙБА, датчик	1
24	162453	НИППЕЛЬ, 1/4 npsm x 1/4 npt	2
26	15E022	СЕДЛО клапана	1
27	187625	РУЧКА, клапана, сливного	1
30		ПЛАТА, фильтр	1
	287911	120 В, устр-во защит. отключ., США/Япония	
	287912	110 В, Великобритания	
	287913	230V	
35	239914	КЛАПАН, сливной, *вкл. поз. 5, 26*	1
36	224807	ОСНОВАНИЕ, клапана	1
37	17D888	ПОТЕНЦИОМЕТР, регул., давление, с гайкой	1
38	243222	ДАТЧИК, давления, *включает деталь 3*	1
47	117493	ВИНТ крепежный, с шайбой и шестигранной головкой	4
48		БЛОК, плата управления, *вкл. поз. 6, 7, 11, 19, 30, 37, 49, 58, 127, 128, 129*	1
	17Z260	120 В, модели 490/495, США/Япония, *вкл. поз. 19*	
	17Z261	120 В, модели 595, США/Япония, *вкл. поз. 19*	
	17Z262	230V	
	17Z263	110 В, Великобритания	

Поз.	Номера	Описание	Кол-во
49	17P731	ТАБЛИЧКА, регулировки давления, с FastFlush	1
50	17Y556	КРЫШКА, модуля управления, BlueLink, *включает поз. 106*	1
56		ШНУР сетевой	1
	253367	США, модели 490/495	
	253371	США, модели 595	
	253378	Япония	
	253373	Разные стандарты подключения к сети (Азия, Австралия и Новая Зеландия)	
	253369	CEE 7/7	
	253370	Разные стандарты подключения к сети (Европа)	
58	195428	БАШМАК, тумблер	1
90	195551	ФИКСАТОР, вилка, переходник	
		Модели с разными стандартами подключения к сети	2
		Модели CEE 7/7	1
91		НАБОР ШНУРОВ, переходник	1
	253368	Великобритания	
	242001	Европа	
	242005	Австралия	
	287121	Италия, Дания, Швеция	
	17N232	Индия	
92	244285	ПЕРЕХОДНИК, Япония	1
106	17E921	ТАБЛИЧКА, BlueLink	1
108	115523	МАНОМЕТР, давления жидкости (в отдельных моделях)	1
127	120165	ВИНТ, крепежный, с крестообразным шлицем и полукруглой головкой	1
128	120406	ВИНТ крепежный, с шайбой и шестигранной головкой	1
129	158674	КОЛЬЦО уплотнительное, круглого сечения	1
130	17Z189	ПРОСТАВКА, корпуса модуля управления, только для моделей 110 В (Великобритания) и 230 В	1
КОМПЛЕКТ, ProGuard+, только модели на 230 В (не показано)			1
	24W090	CEE 7/7	
	24W755	Разные стандарты подключения к сети, IEC-320	

ПРИМЕЧАНИЯ

Схемы электрических соединений

110/120V

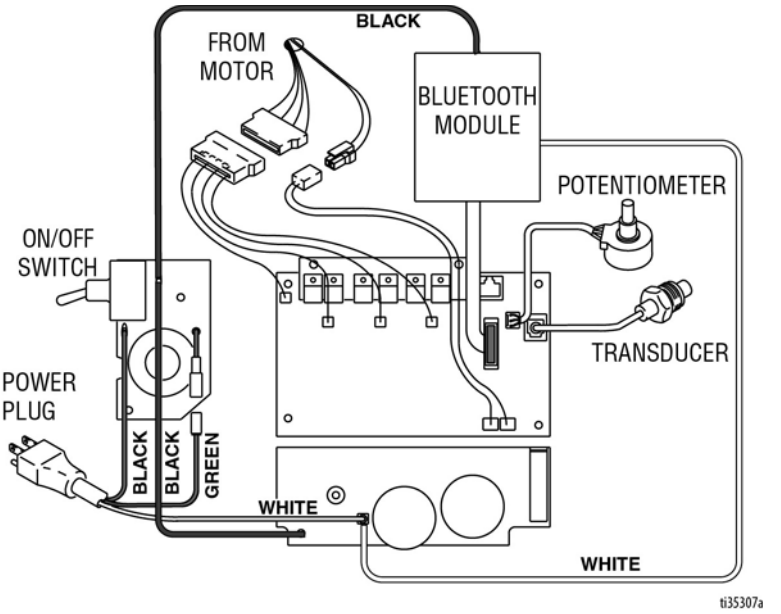

230V

ВНИМАНИЕ

Тепло от индукционной катушки на плате фильтра может уничтожить изоляцию проводов, соприкасающихся с катушкой. Оголенная проводка может стать причиной коротких замыканий и повреждения компонентов. Используйте обвязки проводов и связывайте ослабленные провода вместе, чтобы не допустить их соприкосновения с индукционной катушкой на фильтровальном картоне.

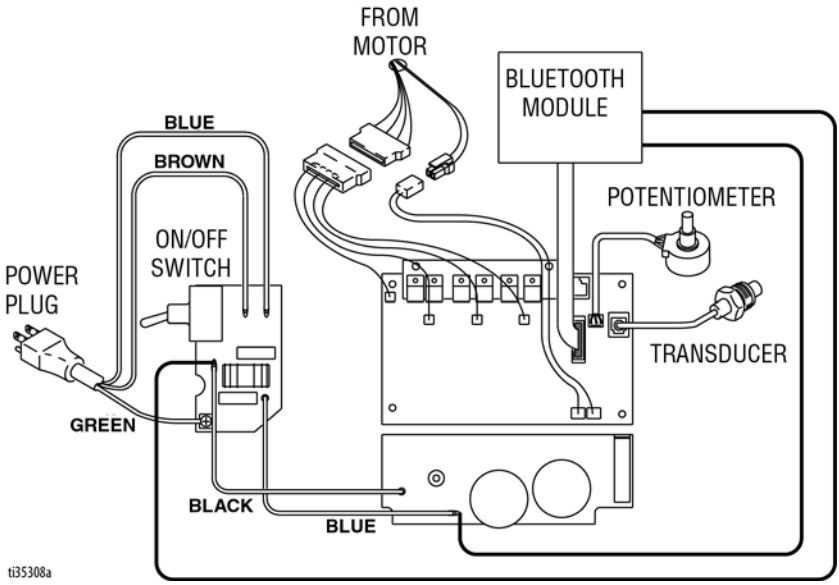

Технические характеристики

490/495/595/395EU		
	Американская система	Метрическая система
Распылитель		
Максимальное рабочее давление жидкости	3300 фунтов на кв. дюйм	228 бар, 22,8 МПа
Максимальная подача		
395EU/490	0,54 галл/мин	2,0 л/мин
495	0,60 галл/мин	2,3 л/мин
595	0,70 галл/мин	2,6 литра в минуту
Максимальный размер наконечника		
395EU/490	0.023	0.023
495	0.025	0.025
595	0.027	0.027
Выпускное отверстие для жидкости, npsm	Проставки 6,35 мм (1/4	Проставки 6,35 мм (1/4
Циклы		
395EU/490/495	620 на галлон	164 на литр
595	540 на галлон	143 на литр
Минимальная мощность генератора		
395EU/490	3500 W	
495	3750 W	
595	4000 W	
Требования к электропитанию		
395EU/490, 1Ø, 50/60 Гц	110–120 В, 12 А/220–240 В, 7 А	
495, 1Ø, 50/60 Гц	110–120 В, 15 А/220–240 В, 9 А	
595, 1Ø, 50/60 Гц	110–120 В, 15 А/220–240 В, 9 А	
Размеры		
Высота		
Стойка	18,5 дюйма	47,0 см
Lo-Boy	22,5 дюйма	57,2 см
Hi-Boy	28,25 дюйма (Рукоятка в нижнем положении) 38,25 дюйма (Рукоятка в верхнем положении)	71,8 см (рукоятка в нижнем положении) 97,2 см (рукоятка в верхнем положении)
Длина		
Стойка	16 дюйма	40,6 см
Lo-Boy	26,5 дюйма	67,3 см
Hi-Boy	23,25 дюйма	59,1 см
Ширина		
Стойка	14 дюйма	35,6 см
Lo-Boy	20 дюйма	50,6 см
Hi-Boy	20,5 дюйма	52,1 см

490/495/595/395EU		
	Американская система	Метрическая система
Масса		
Стойка		
395EU	45.1 фунтов	20,5 кг
490 / 495	34 фунта	15 кг
Lo-Boy		
395EU	63 фунта	29 кг
490 / 495	59.1 фунтов	26,8 кг
595	70 фунтов	31,8 кг
Hi-Boy		
395EU	66 фунтов	30 кг
490 / 495	66.1 фунтов	30 кг
595	73 фунта	33 кг
Шум** (дБа) при давлении 0,48 МПа (4,8 бар, 70 фунтов на кв. дюйм)		
Звуковое давление	90 дБА	
Звуковая мощность	100 дБА	
Материалы конструкции		
Материалы смачиваемых деталей на всех моделях	Углеродистая сталь с цинковым и никелевым покрытием, полиамид, нержавеющая сталь, ПТФЭ, ацеталь, кожа, СВМПЭ, алюминий, карбид вольфрама, полиэтилен, фторэластомер, уретан.	
Примечания		
** Давление при запуске и смещение за цикл могут отличаться в зависимости от условий всасывания, высоты нагнетания, давления воздуха и вида жидкости.* *** Звуковое давление измерено на расстоянии 1 метр (3 фута) от оборудования.* Звуковая мощность измерена по ISO-3744.		

Частота передатчика (все модели): 2,4GHz
Мощность сигнала передатчика (все модели): +8dBm
ПРИМЕЧАНИЕ. Уведомление FCC/IC (все модели)
Имеет FCC ID (идентификатор Федеративной комиссии связи США): QOQBGM13P
Имеет IC: 5123A-BGM13P

Устройство соответствует части 15 правил FCC и промышленному стандарту Канады, применяемому к радиооборудованию, не подлежащему лицензированию. Эксплуатация разрешается при выполнении двух условий:Внесение изменений или модификация, не одобренные в явном виде стороной, ответственной за обеспечение соблюдения нормативных требований, может лишить вас права пользования этим оборудованием.

Все товарные знаки являются собственностью их владельцев.

ЗАКОНОПРОЕКТ 65 ШТАТА КАЛИФОРНИЯ (США)

ПРЕДУПРЕЖДЕНИЕ: Используя это изделие, вы можете подвергнуться воздействию химического вещества, которое в штате Калифорния (США) признается способным вызывать раковые заболевания, врожденные дефекты развития и наносить вред репродуктивной системе. Для получения дополнительных сведений перейдите по адресу www.P65Warnings.ca.gov.

Конец срока службы

По истечению срока службы изделия демонтируйте его и утилизируйте с соблюдением применимых требований законодательства.

- Выполните инструкции раздела **Процедура сброса давления**, стр. 12.
- Слейте и утилизируйте жидкости согласно применимым нормам законодательства. Информацию об утилизации см. в паспорте безопасности материала, предоставленного изготовителем.
- Снимите двигатели, платы управления, дисплеи и другие электронные компоненты. Утилизируйте компоненты в соответствии с применимыми нормами.
- Не выбрасывайте электронные компоненты и элементы питания вместе с бытовым или коммерческим мусором.
- Остальные детали изделия передайте утилизирующей организации.

Стандартная гарантия компании Graco

Компания Graco гарантирует, что во всем оборудовании, упомянутом в настоящем документе, произведенном компанией Graco и маркированном ее наименованием, на момент его продажи первоначальному покупателю отсутствуют дефекты материала и изготовления. За исключением случаев предоставления каких-либо особых, расширенных или ограниченных гарантий, опубликованных компанией Graco, компания обязуется в течение двенадцати месяцев с момента продажи отремонтировать или заменить любую деталь оборудования, которая будет признана компанией Graco дефектной. Эта гарантия действительна только в том случае, если оборудование устанавливается, эксплуатируется и обслуживается в соответствии с письменными рекомендациями компании Graco.

Ответственность компании Graco и эта гарантия не распространяются на случаи общего износа оборудования, а также на любые неисправности, повреждения или износ, вызванные неправильным монтажом или эксплуатацией, абразивным истиранием или коррозией, недостаточным или неправильным техническим обслуживанием, халатностью, авариями, внесением изменений в оборудование или применением деталей других производителей. Кроме того, компания Graco не несет ответственности за неисправности, повреждения или износ, вызванные несовместимостью оборудования компании Graco с устройствами, вспомогательными принадлежностями, оборудованием или материалами, которые не были поставлены компанией Graco, либо неправильным проектированием, изготовлением, монтажом, эксплуатацией или техническим обслуживанием устройств, вспомогательных принадлежностей, оборудования или материалов, которые не были поставлены компанией Graco.

Эта гарантия имеет силу при условии предварительно оплаченного возврата оборудования, в котором предполагается наличие дефектов, уполномоченному дистрибьютору компании Graco для проверки заявленных дефектов. В случае подтверждения заявленного дефекта компания Graco обязуется бесплатно отремонтировать или заменить все дефектные детали. Оборудование будет возвращено первоначальному покупателю с предварительной оплатой транспортировки. Если в результате проверки оборудования не будет выявлено никаких дефектов материалов или изготовления, ремонт будет проведен за разумную плату, которая может включать стоимость работ, деталей и транспортировки.

НАСТОЯЩАЯ ГАРАНТИЯ ЯВЛЯЕТСЯ ИСКЛЮЧИТЕЛЬНОЙ И ЗАМЕНЯЕТ ВСЕ ПРОЧИЕ ГАРАНТИИ, ЯВНО ВЫРАЖЕННЫЕ ИЛИ ПОДРАЗУМЕВАЕМЫЕ, ВКЛЮЧАЯ, ПОМИМО ПРОЧЕГО, ГАРАНТИЮ ТОВАРНОГО СОСТОЯНИЯ ИЛИ ГАРАНТИЮ ПРИГОДНОСТИ ДЛЯ ОПРЕДЕЛЕННОЙ ЦЕЛИ.

Указанные выше условия определяют рамки обязательств компании Graco и меры судебной защиты покупателя в случае любого нарушения условий гарантии. Покупатель согласен с тем, что применение других средств судебной защиты (включая, помимо прочего, случайные или косвенные убытки в связи с упущенной выгодой, упущенными сделками, травмами персонала или порчей имущества, а также любые иные случайные или косвенные убытки) невозможно. Все претензии по случаям нарушения гарантийных обязательств должны быть предъявлены в течение двух (2) лет с момента продажи.

КОМПАНИЯ GRACO НЕ ПРЕДОСТАВЛЯЕТ НИКАКИХ ГАРАНТИЙ, ЯВНЫХ ИЛИ ПОДРАЗУМЕВАЕМЫХ, ОТНОСИТЕЛЬНО ТОВАРНОЙ ПРИГОДНОСТИ ИЛИ СООТВЕТСТВИЯ КАКОЙ-ЛИБО ОПРЕДЕЛЕННОЙ ЦЕЛИ В ОТНОШЕНИИ ПРИНАДЛЕЖНОСТЕЙ, ОБОРУДОВАНИЯ, МАТЕРИАЛОВ ИЛИ КОМПОНЕНТОВ, ПРОДАВАЕМЫХ, НО НЕ ПРОИЗВОДИМЫХ КОМПАНИЕЙ GRACO. На указанные изделия, проданные, но не изготовленные компанией Graco (например, электродвигатели, переключатели, шланги и т. д.), распространяется действие гарантий их производителя, если таковые имеются. Компания Graco будет оказывать покупателю надлежащее содействие в предъявлении любых претензий по случаям нарушения таких гарантийных обязательств.

Ни при каких обстоятельствах компания Graco не несет ответственности за непрямые, случайные, особые или косвенные убытки, связанные с поставкой компанией Graco оборудования или комплектующих в соответствии с этим документом или с использованием каких-либо продуктов или других товаров, проданных по условиям этого документа, будь то в связи с нарушением договора, нарушением гарантии, небрежностью со стороны компании Graco или в каком-либо ином случае.

Информация о компании Graco

Чтобы ознакомиться с последними сведениями о продукции Graco, посетите веб-сайт www.graco.com.

Сведения о патентах см. на веб-сайте www.graco.com/patents.

ДЛЯ РАЗМЕЩЕНИЯ ЗАКАЗА обратитесь к дистрибьютору Graco или позвоните по телефону 1-800-690-2894, чтобы узнать координаты ближайшего дистрибьютора.

Все письменные и визуальные данные, содержащиеся в настоящем документе, отражают самую свежую информацию об изделии, имеющуюся на момент публикации.
Компания Graco оставляет за собой право в любой момент вносить изменения без уведомления.

Перевод оригинальных инструкций. This manual contains Russian. MM 3A6491

Главный офис компании Graco: Миннеаполис
Международные представительства: Бельгия, Китай, Япония, Корея

GRACO INC. И ДОЧЕРНИЕ ПРЕДПРИЯТИЯ • P.O. BOX 1441 • MINNEAPOLIS MN 55440-1441 • USA (США)

© Graco Inc., 2018. Все производственные объекты компании Graco зарегистрированы согласно стандарту ISO 9001.

www.graco.com
Редакция A, Декабрь 2018